Schaltbild Ablenkteil Las Vegas

Circuit diagram deflection unit Las Vegas

Bei Servicearb
For service dis

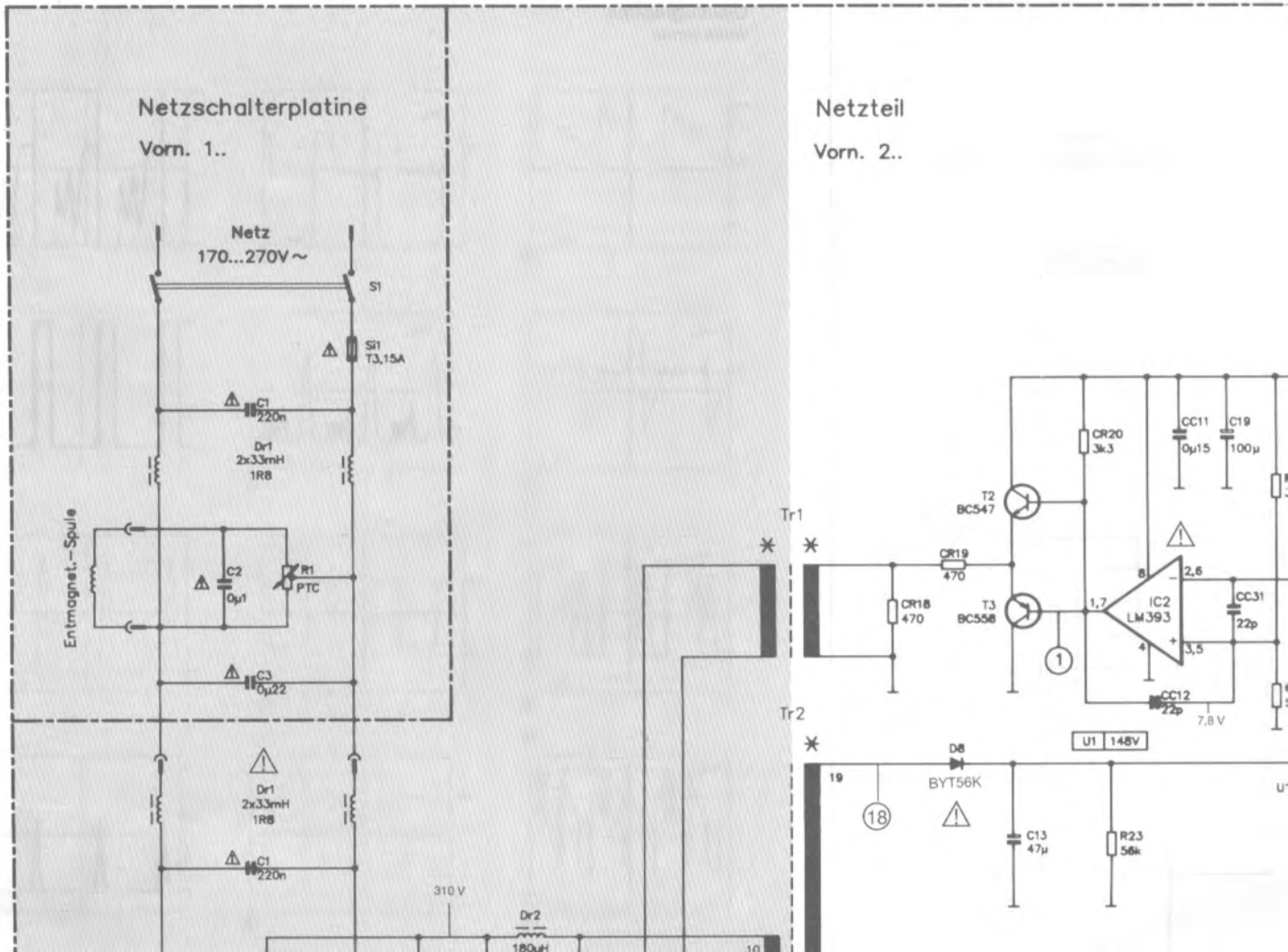

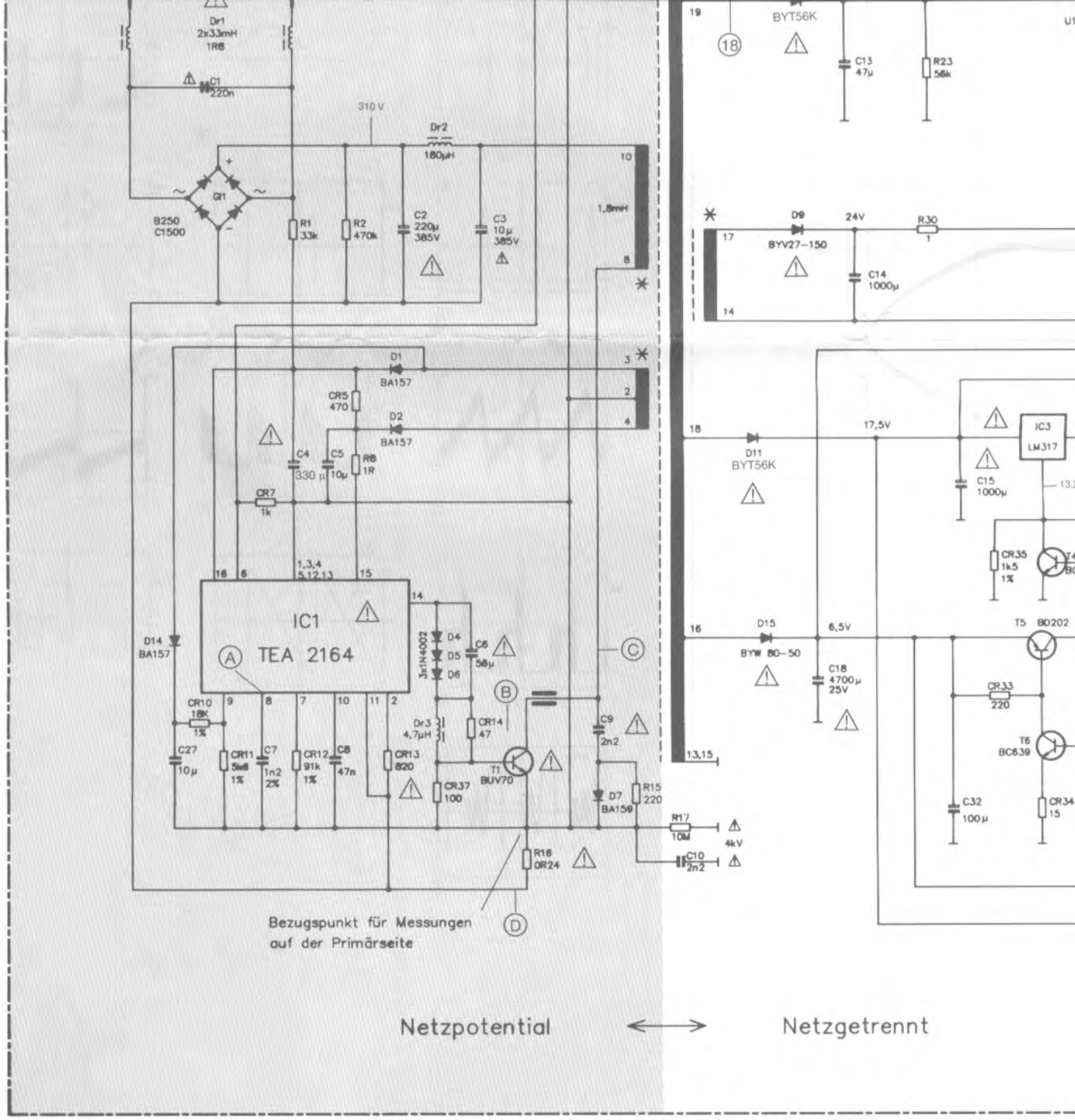

Wenn T 201 (BUV 70) defekt ⇒ R 216 (0,24 Ω), CR 213 (820 Ω) und IC 2
If T 201 (BUV 70) defect ⇒ change R 216 (0.24 Ω), CR 213 (820 Ω), IC 2

Die Positionsnummern auf der Leiterplatte und dem Schaltbild sind mit der entsprechenden Vornummer zu ergänzen.

The position numbers on the P.C.B. and on the circuit diagram have to be completed with the corresponding key numbers.

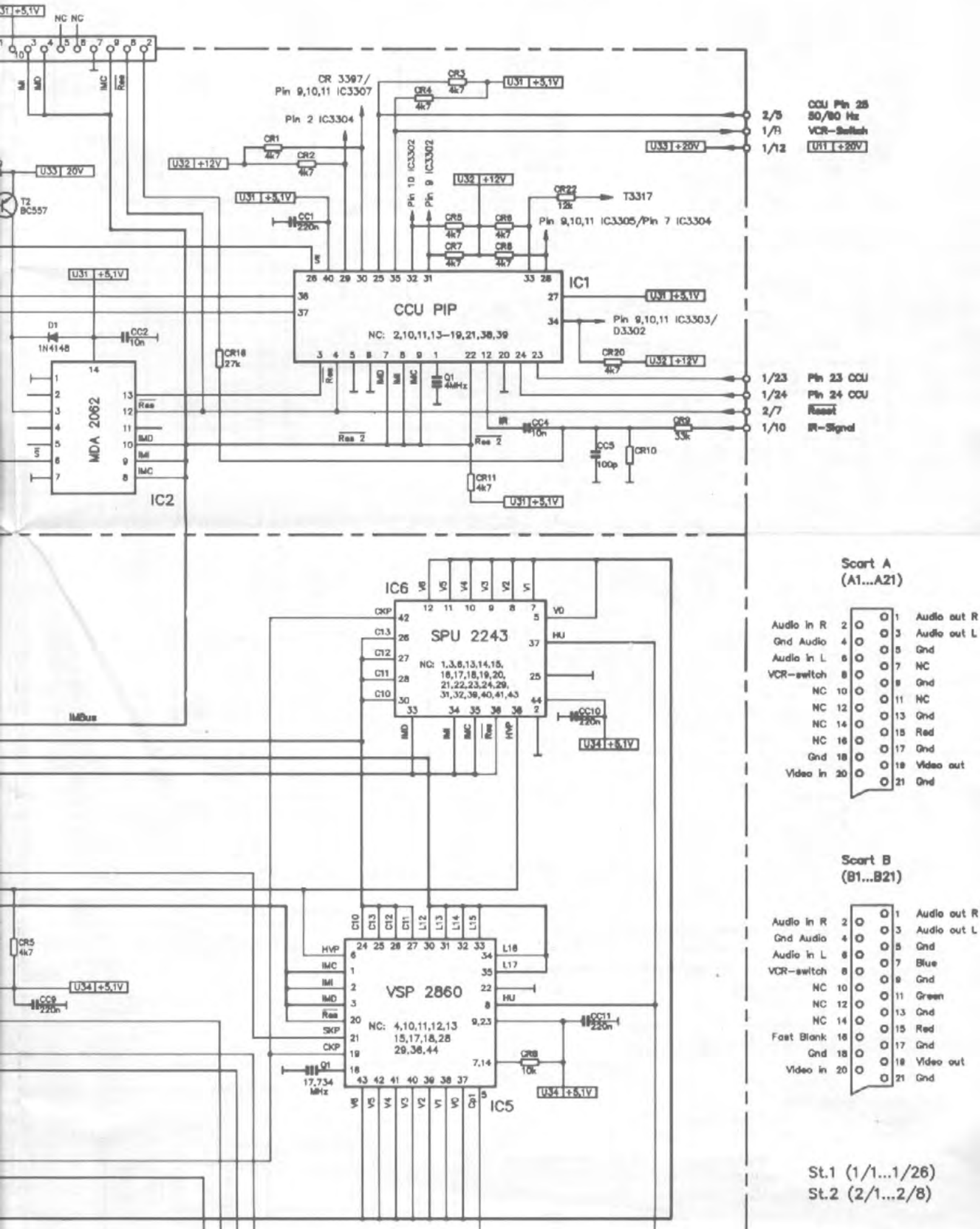

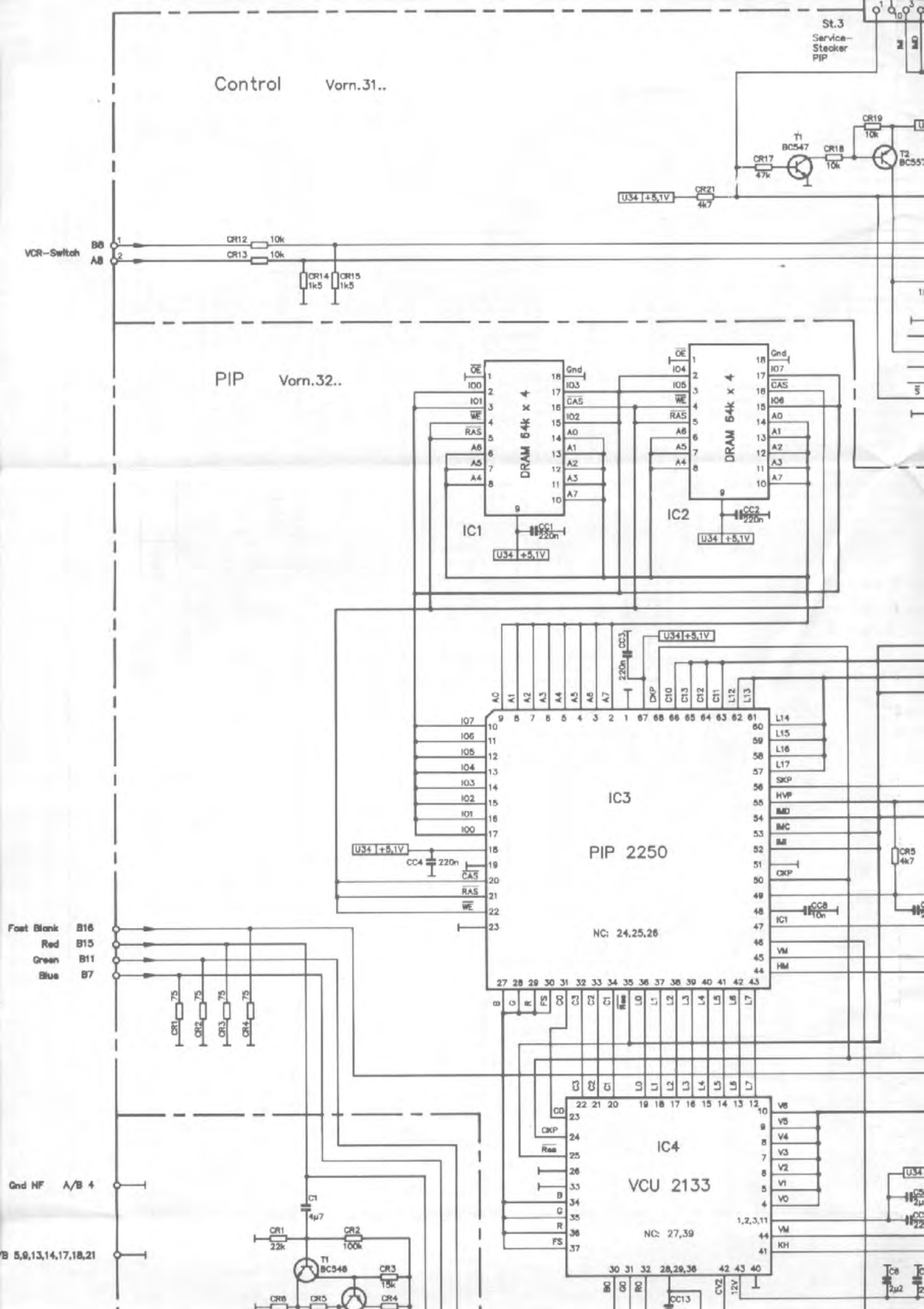
Control Vorn.31..
PIP Vorn.32..
St.3
Service-Stecker PIP
VCR-Switch
B8
A8
CR12 10k
CR13 10k
CR14 1k5
CR15 1k5
CR17 47k
CR18 10k
CR19 10k
CR21 4k7
T1 BC547
T2 BC557
U34 +5,1V
DRAM 64k x 4
IC1
IC2
CC1 220n
CC2 220n
CC3 220n
CC4 220n
CC8 10n
IC3
PIP 2250
NC: 24,25,26
IC4
VCU 2133
NC: 27,39
Fast Blank B16
Red B15
Green B11
Blue B7
CR1 75
CR2 75
CR3 75
CR4 75
CR5 4k7
Gnd NF A/B 4
B 5,9,13,14,17,18,21
C1 4µ7
CR1 22k
CR2 100k
CR3 15k
T1 BC548
CC13

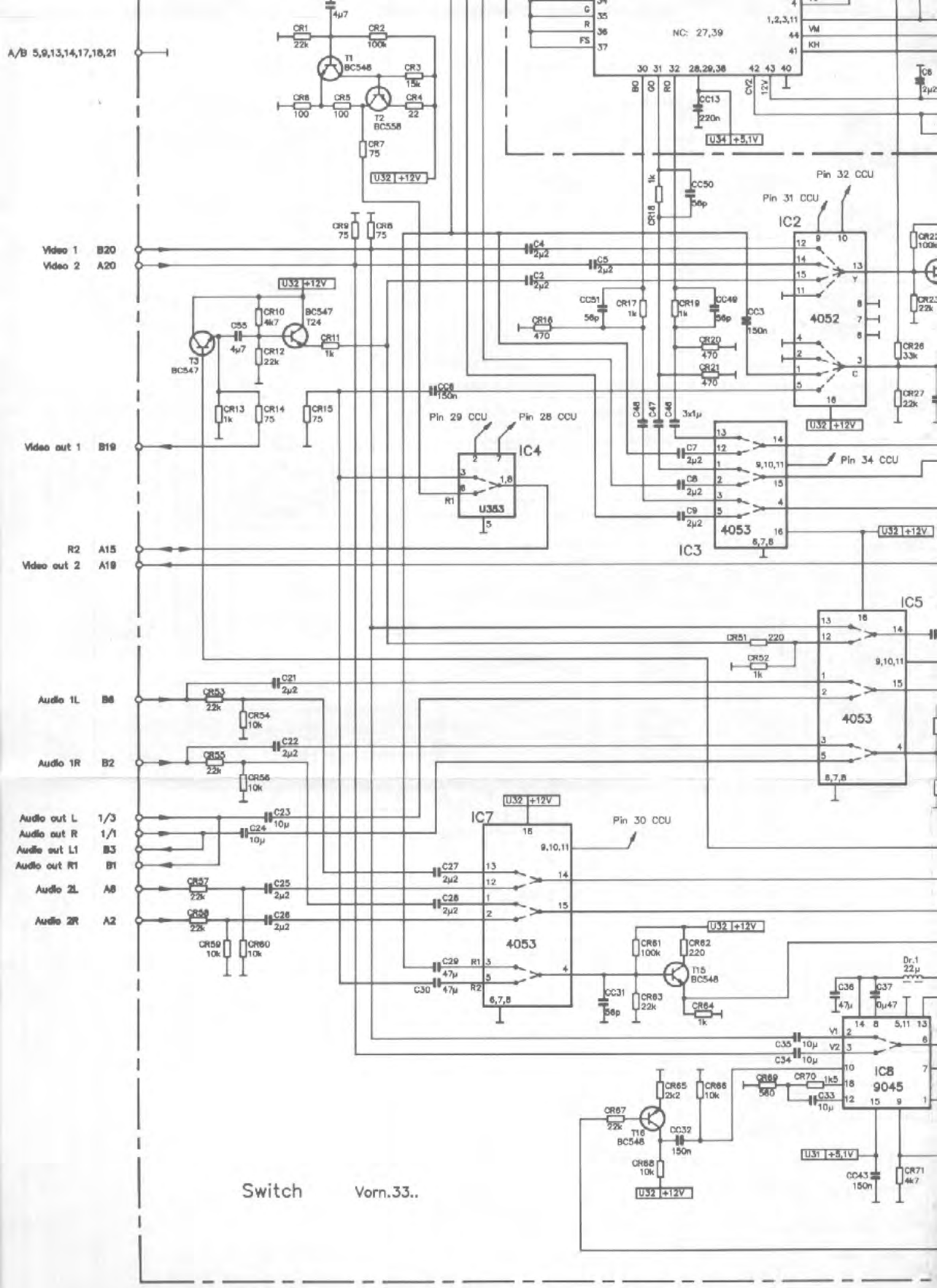
A/B 5,9,13,14,17,18,21
Video 1 B20
Video 2 A20
Video out 1 B19
R2 A15
Video out 2 A19
Audio 1L B6
Audio 1R B2
Audio out L 1/3
Audio out R 1/1
Audio out L1 B3
Audio out R1 B1
Audio 2L A6
Audio 2R A2
IC2
4052
IC3
4053
IC4
U353
IC5
4053
IC7
4053
IC8
9045
T1 BC548
T2 BC558
T3 BC547
T24 BC547
T15 BC548
T16 BC548
U32 +12V
U34 +5,1V
U31 +5,1V
Pin 32 CCU
Pin 31 CCU
Pin 29 CCU
Pin 28 CCU
Pin 34 CCU
Pin 30 CCU
NC: 27,39
Switch Vorn.33..

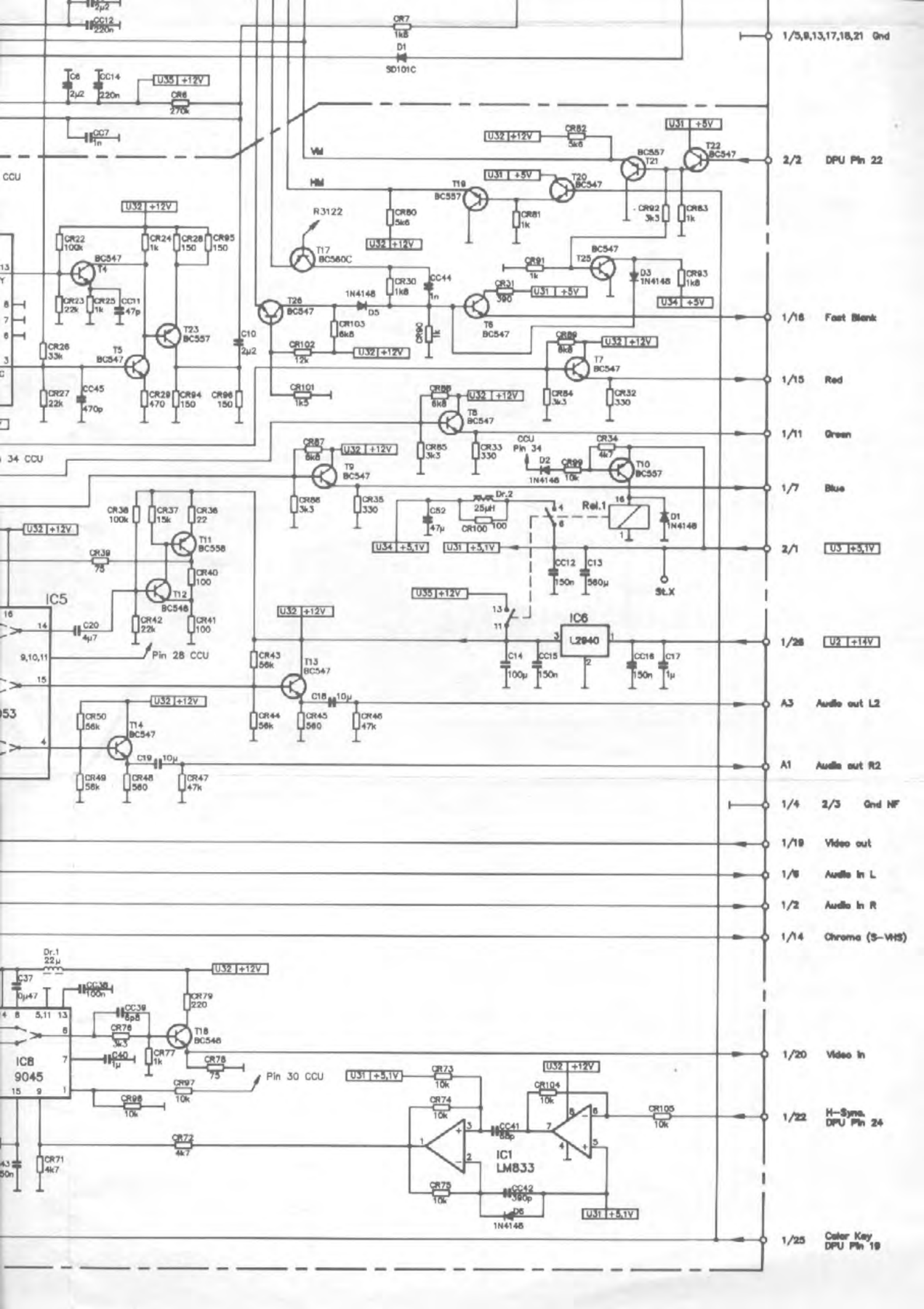
1/5,9,13,17,18,21 Gnd
2/2 DPU Pin 22
1/16 Fast Blank
1/15 Red
1/11 Green
1/7 Blue
2/1 U3 +5,1V
1/26 U2 +14V
A3 Audio out L2
A1 Audio out R2
1/4 2/3 Gnd NF
1/19 Video out
1/6 Audio in L
1/2 Audio in R
1/14 Chroma (S-VHS)
1/20 Video in
1/22 H-Sync. DPU Pin 24
1/25 Color Key DPU Pin 19
IC5
IC6
L2940
IC8
9045
IC1
LM833
Pin 28 CCU
Pin 30 CCU
CCU Pin 34
R3122
Rel.1
St.X

Schaltbild Bildrohrplatine Transistor

Circuit diagram picture tube board transistor

Die Positionsnummern auf der Leiterplatte und dem Schaltbild sind mit der entsprechenden Vornummer zu ergänzen.

The position numbers on the P.C.B. and on the circuit diagram have to be completed with the corresponding key numbers.

⚠ = Sicherheitsbauteile sind unbedingt durch Originalteile zu ersetzen

⚠ = Please use original spare parts only

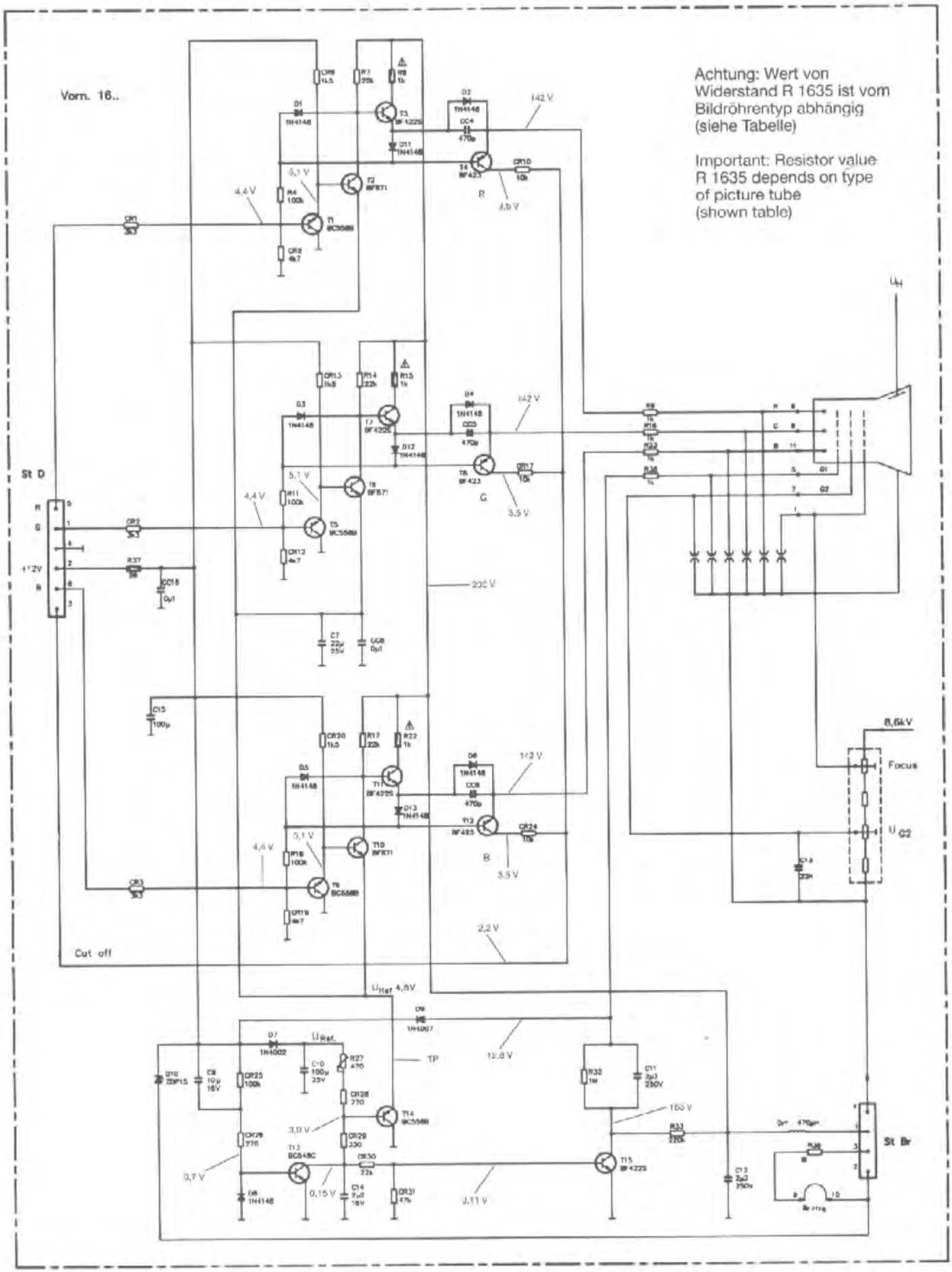

Schaltbild Bildrohrplatine TEA
Circuit diagram picture board TEA

Die Positionsnummern auf der Leiterplatte und dem Schaltbild sind mit der entsprechenden Vornummer zu ergänzen.

The position numbers on the P.C.B. and on the circuit diagram have to be completed with the corresponding key numbers.

* Widerstand R 1628 ist abhängig vom Röhrentyp (siehe Tabelle für Röhren).
Resistor value R 1628 depends on type of picture tube (see table).

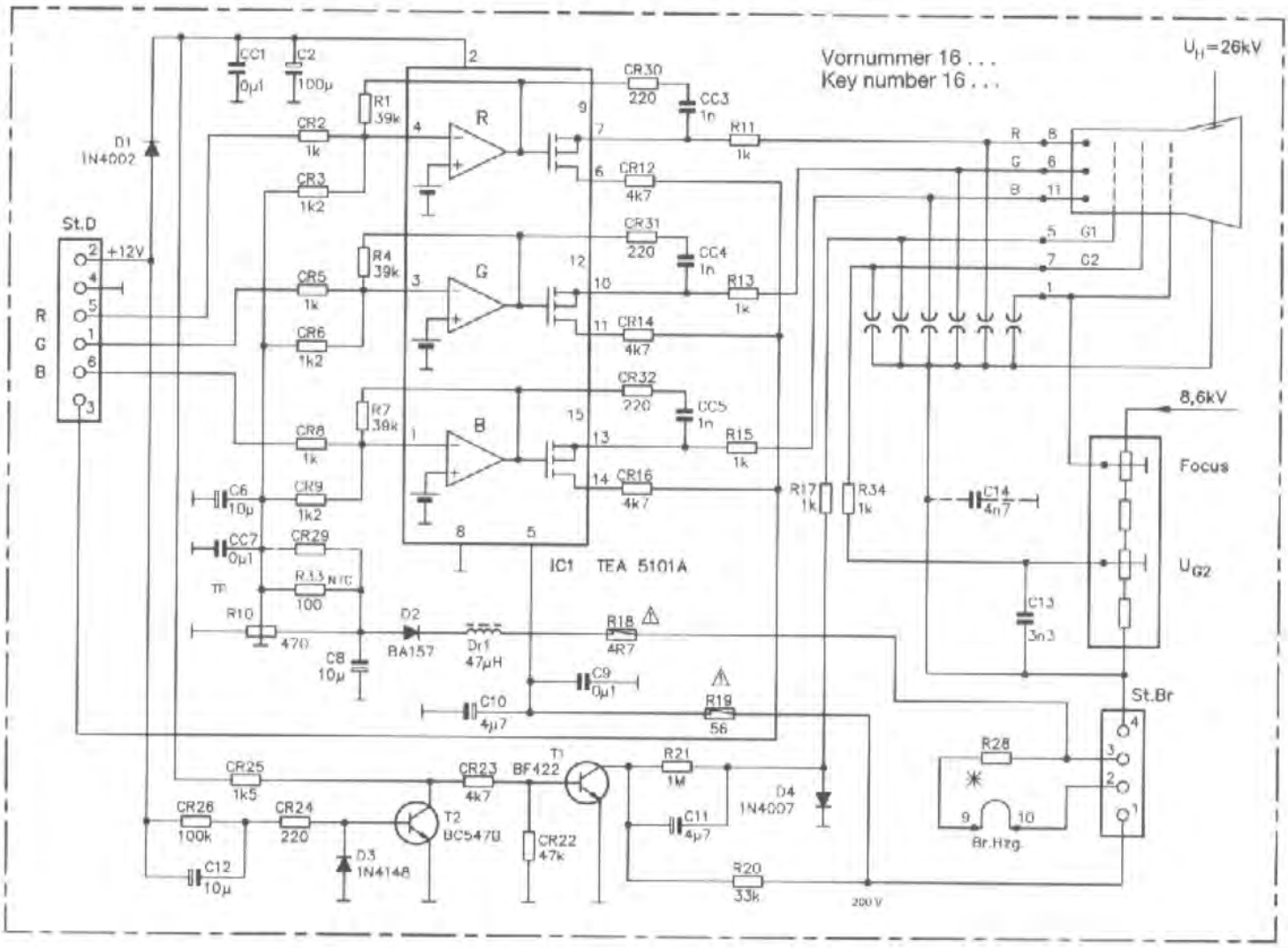

⚠ = Sicherheitsbauteile sind unbedingt durch Originalteile zu ersetzen

⚠ = Please use original spare parts only

Schaltbild Single-Scart-Platine
Circuit diagram single scart board

Die Positionsnummern auf der Leiterplatte und dem Schaltbild sind mit der entsprechenden Vornummer zu ergänzen.

The position numbers on the P.C.B. and on the circuit diagram have to be completed with the corresponding key numbers.

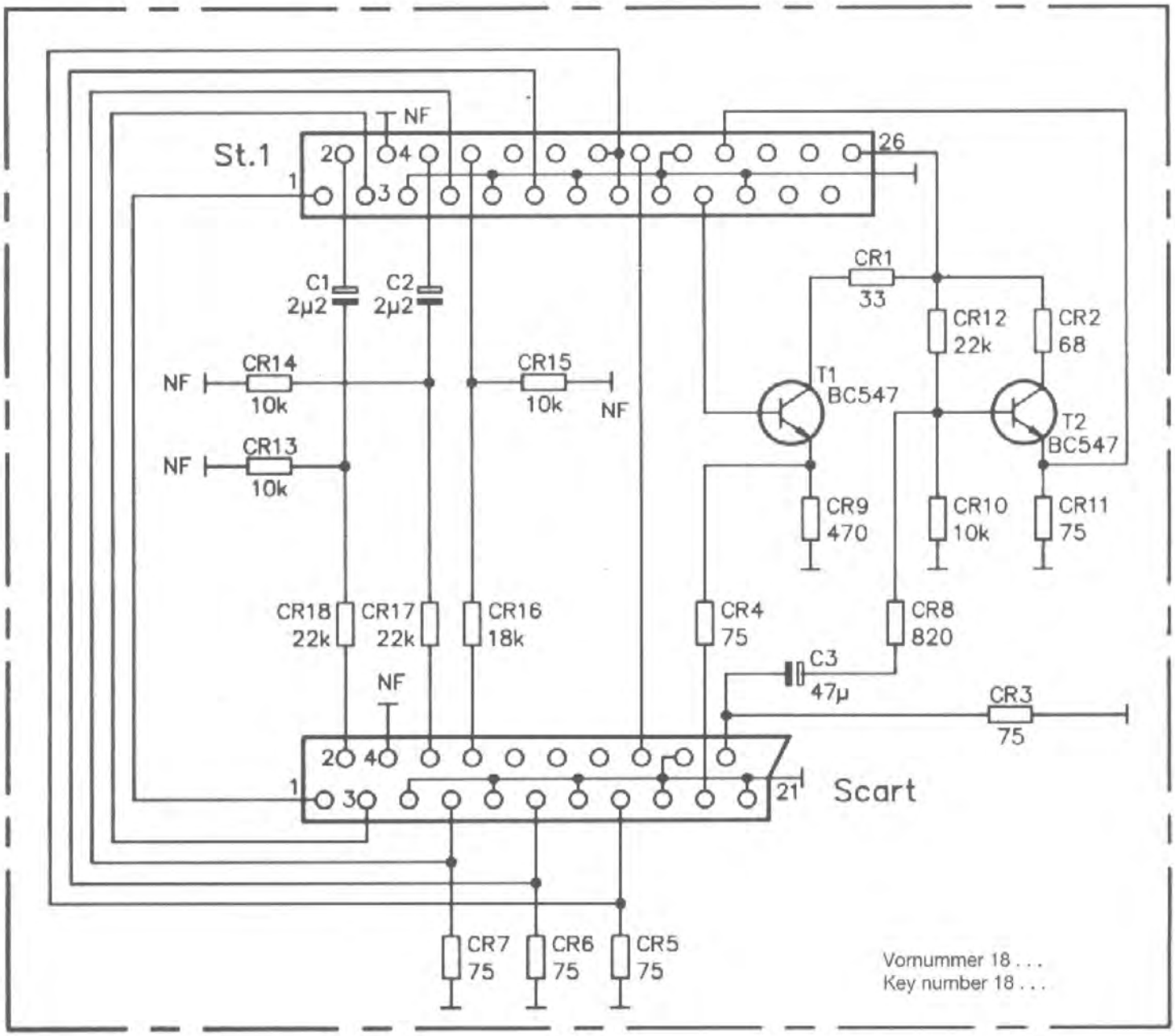

und dem Schaltbild sind mit
en.

The position numbers on the P.C.B. and on the circuit diagram have to be completed with the corresponding key numbers.

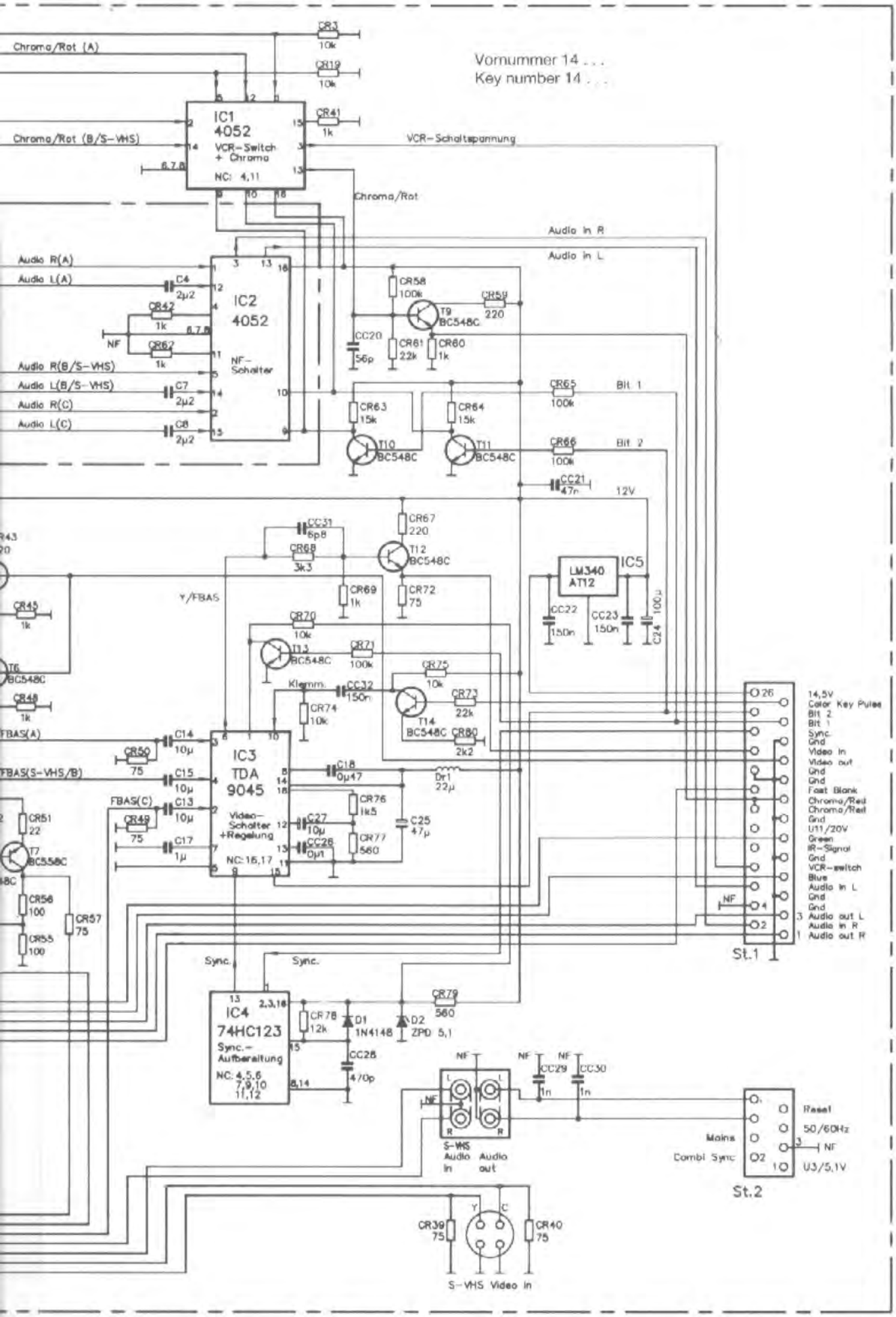

Schaltbild Multi-Scart
Circuit diagram multi-Scart

Die Positionsnummern auf der Leiterplatte und dem Scha
der entsprechenden Vornummer zu ergänzen.

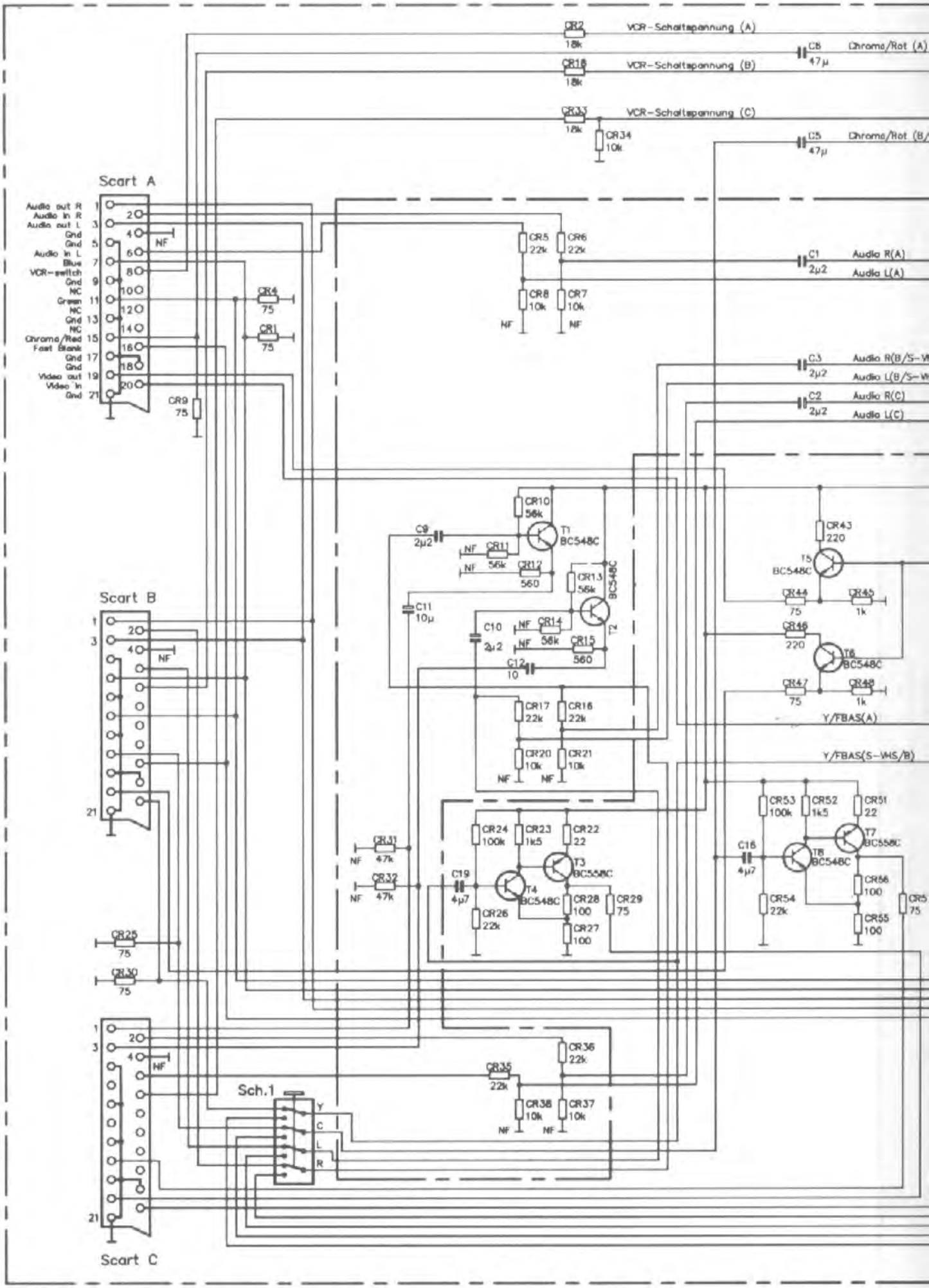

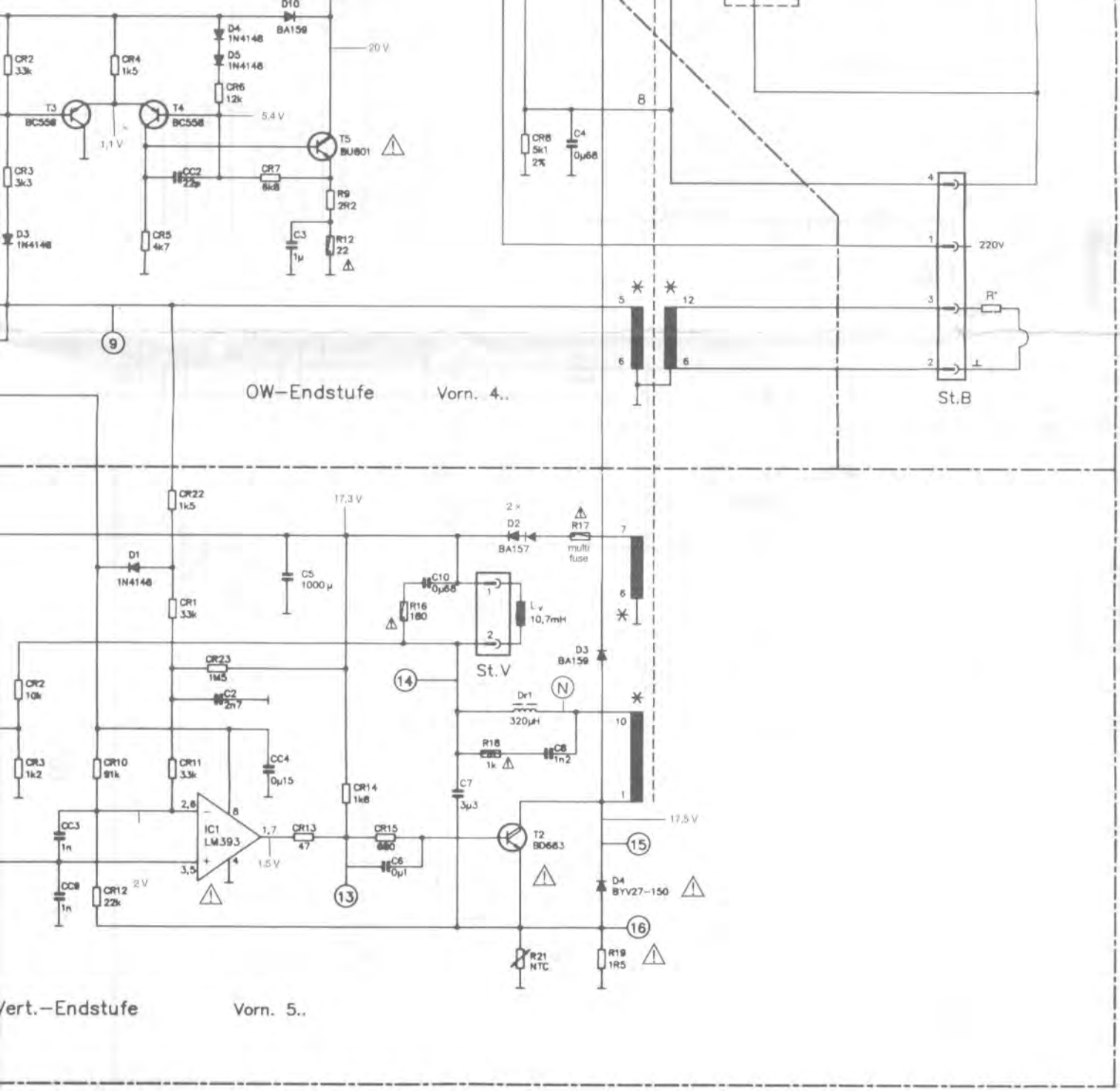

Änderungen vorbehalten
Modifications reserved

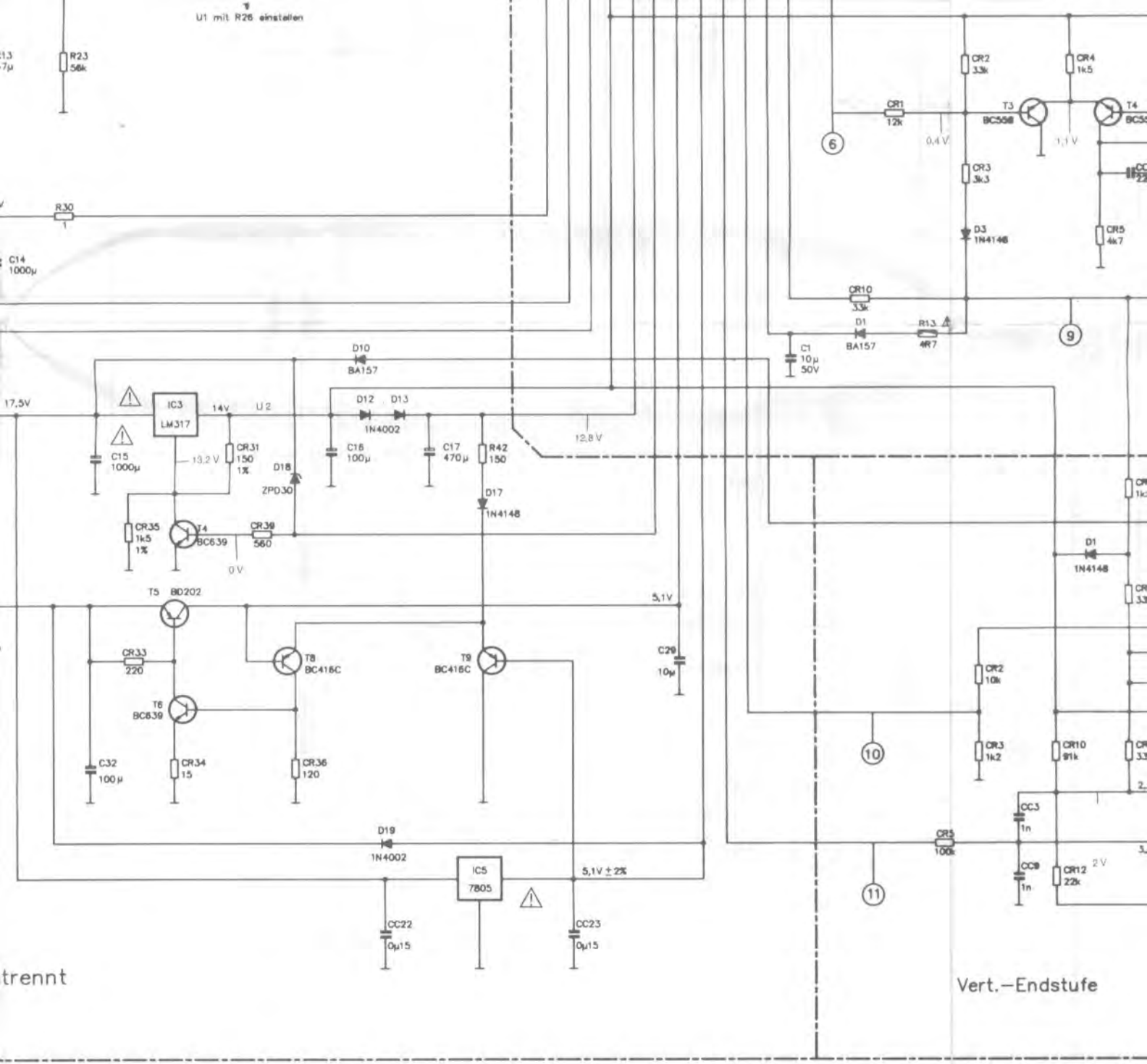

Ω), CR 213 (820 Ω) und IC 201 (TEA 2164) tauschen!
24 Ω), CR 213 (820 Ω), IC 201 (TEA 2164)!

Die Positionsnummern auf der Leiterplatte und dem Schaltbild sind mit der entsprechenden Vornummer zu ergänzen.

The position numbers on the P.C.B. and on the circuit diagram have to be completed with the corresponding key numbers.

⚠ = Sicherheitsbauteile sind unbedingt durch Originalteile zu ersetzen

⚠ = Please use original spare parts only

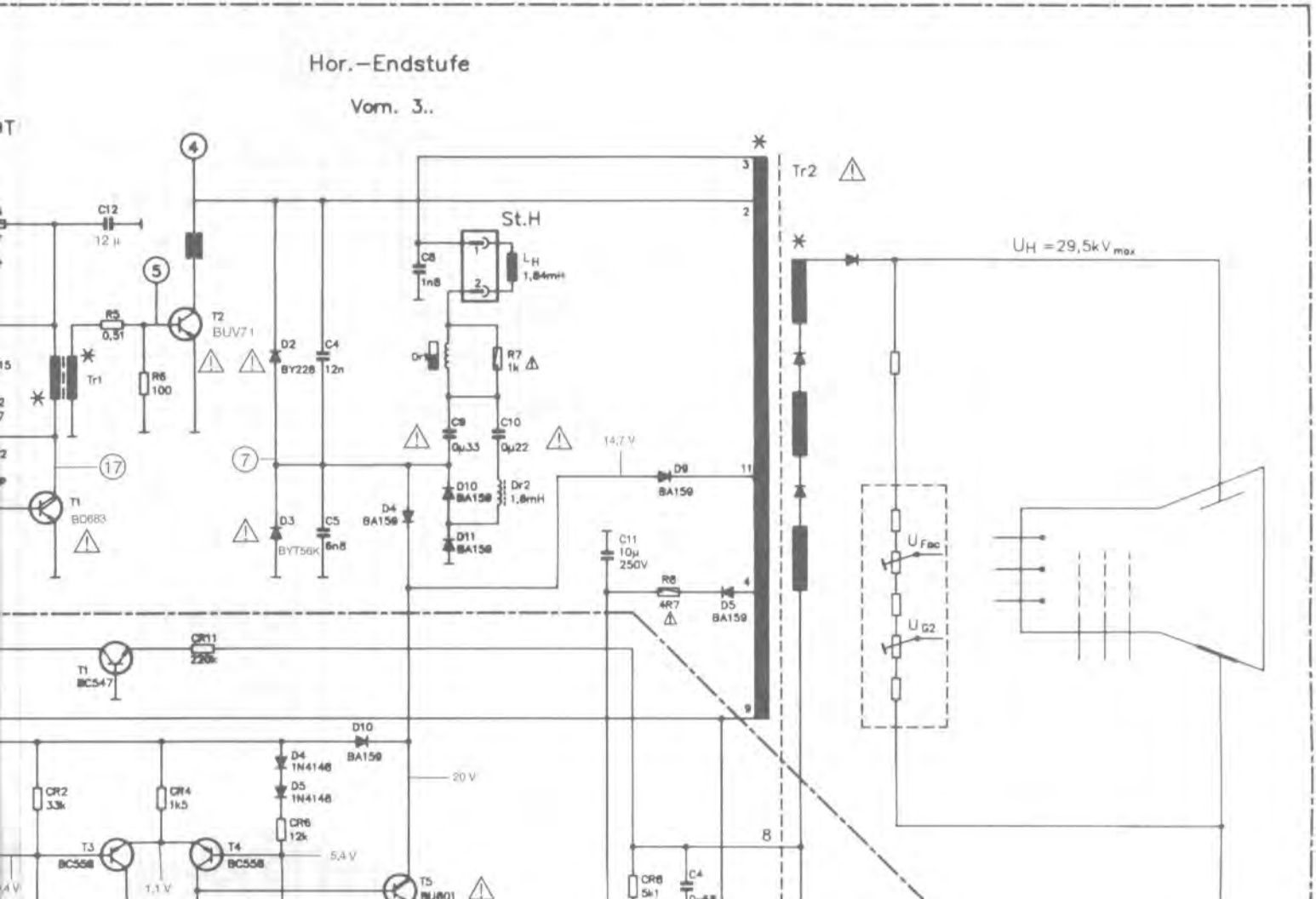

Bei Servicearbeiten C 202 entladen!
For service discharge C 202!

Die Positionsnu
der entsprecher

The position nu
be completed w

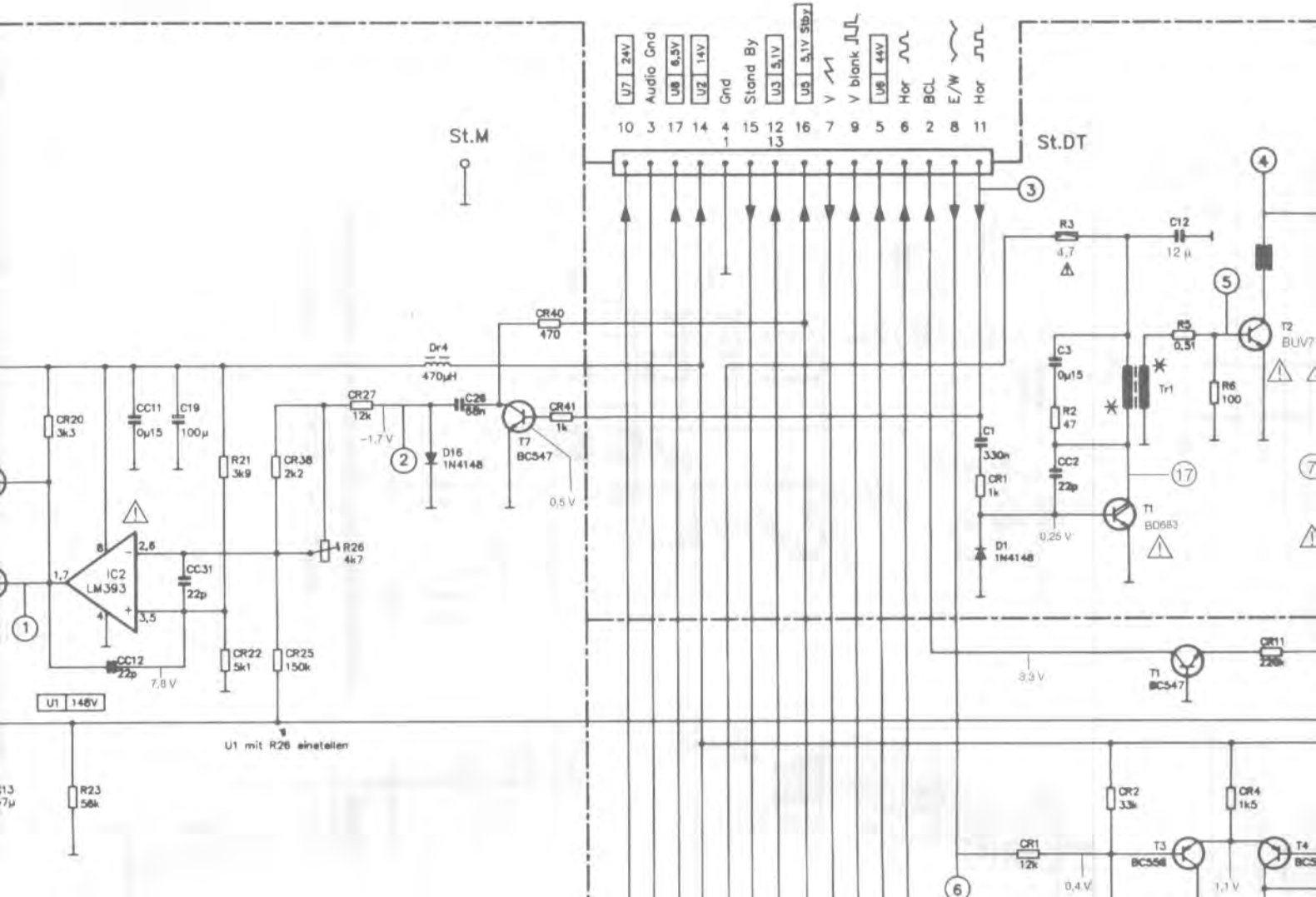

Schaltbild Signalteil DTV 2

Circuit diagram signal unit

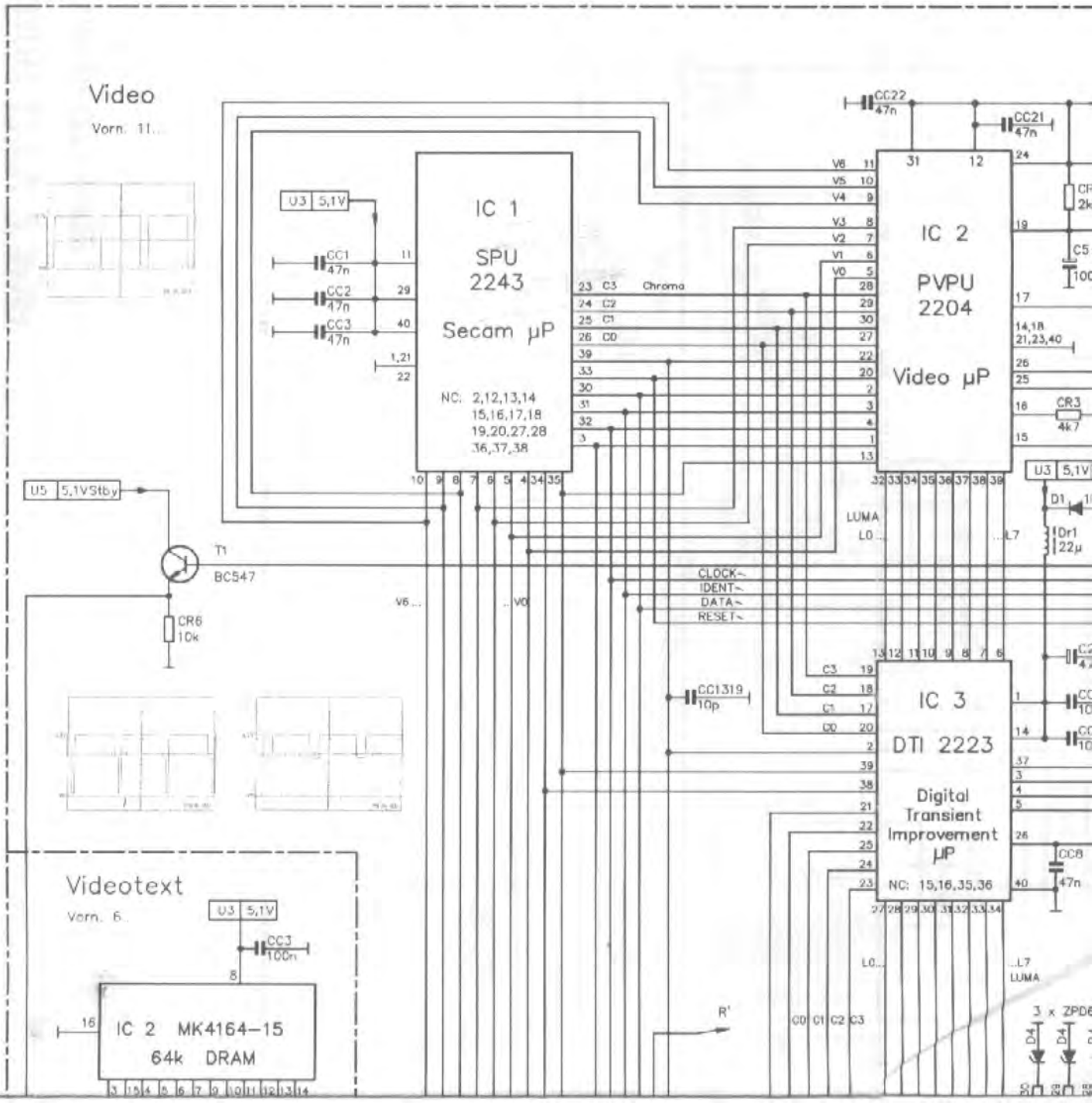

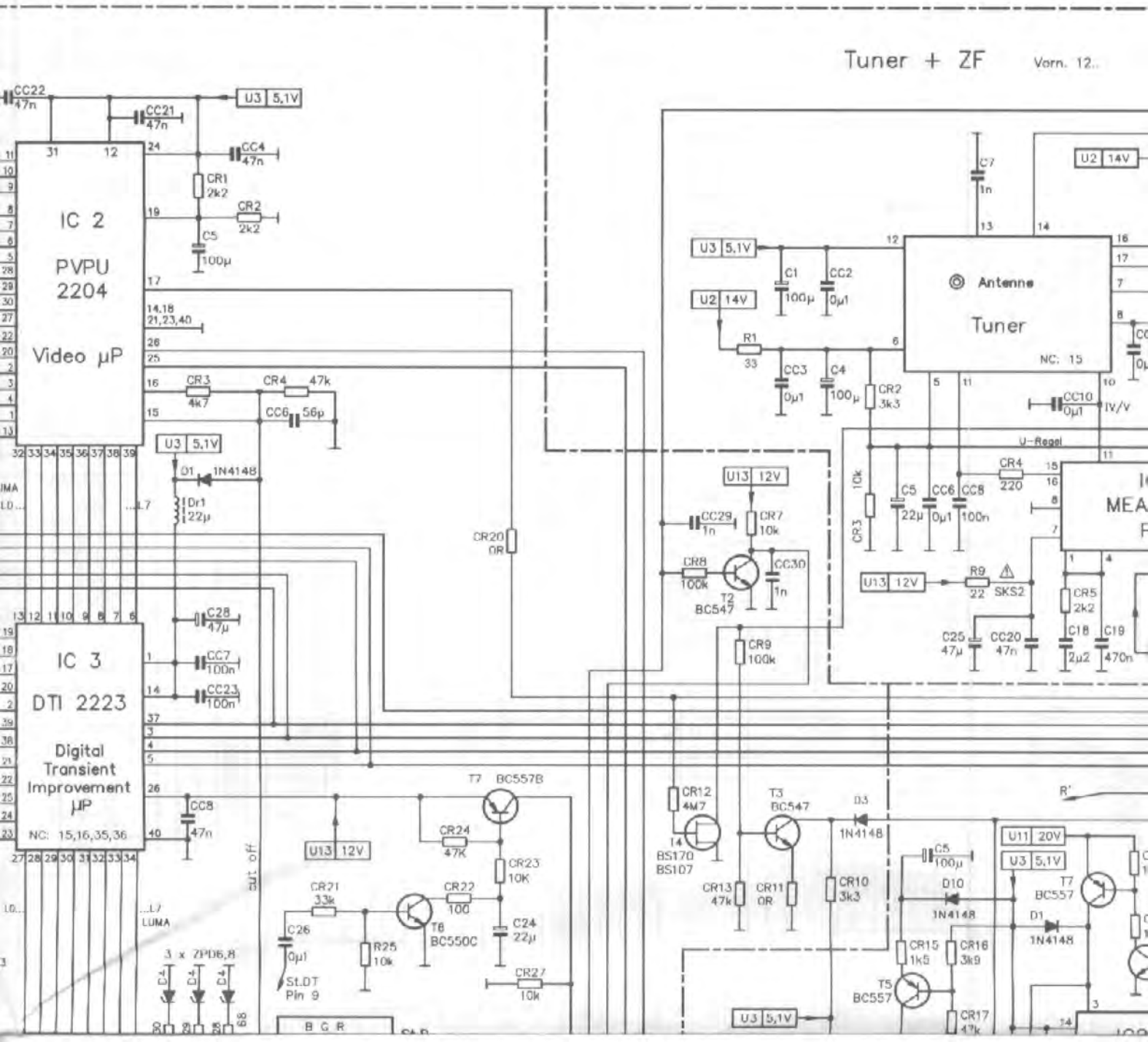
Tuner + ZF
Vorn. 12..
IC 2
PVPU
2204
Video µP
IC 3
DTI 2223
Digital
Transient
Improvement
µP
NC: 15,16,35,36
Antenne
Tuner
NC: 15
U-Regel
MEA
U3 5,1V
U2 14V
U13 12V
U11 20V
CC22 47n
CC21 47n
CC4 47n
CR1 2k2
CR2 2k2
C5 100µ
CR3 4k7
CR4 47k
CC6 56p
D1 1N4148
Dr1 22µ
C28 47µ
CC7 100n
CC23 100n
CC8 47n
CR20 0R
C7 1n
C1 100µ
CC2 0µ1
R1 33
CC3 0µ1
C4 100µ
CR2 3k3
CC10 0µ1
IV/V
CR4 220
C5 22µ
CC6 0µ1
CC8 100n
CR3 10k
R9 22
SKS2
CR5 2k2
C18 2µ2
C19 470n
C25 47µ
CC20 47n
CC29 1n
CR7 10k
CR8 100k
CC30 1n
T2 BC547
CR9 100k
CR12 4M7
T3 BC547
D3 1N4148
BS170
BS107
CR13 47k
CR11 0R
CR10 3k3
C5 100µ
D10 1N4148
D1 1N4148
CR15 1k5
CR16 3k9
T5 BC557
CR17 47k
T7 BC557
T7 BC557B
CR24 47K
CR23 10K
C24 22µ
CR22 100
T6 BC550C
CR21 33k
C26 0µ1
R25 10k
CR27 10k
St.DT
Pin 9
3 x ZPD6,8
LUMA
B G R

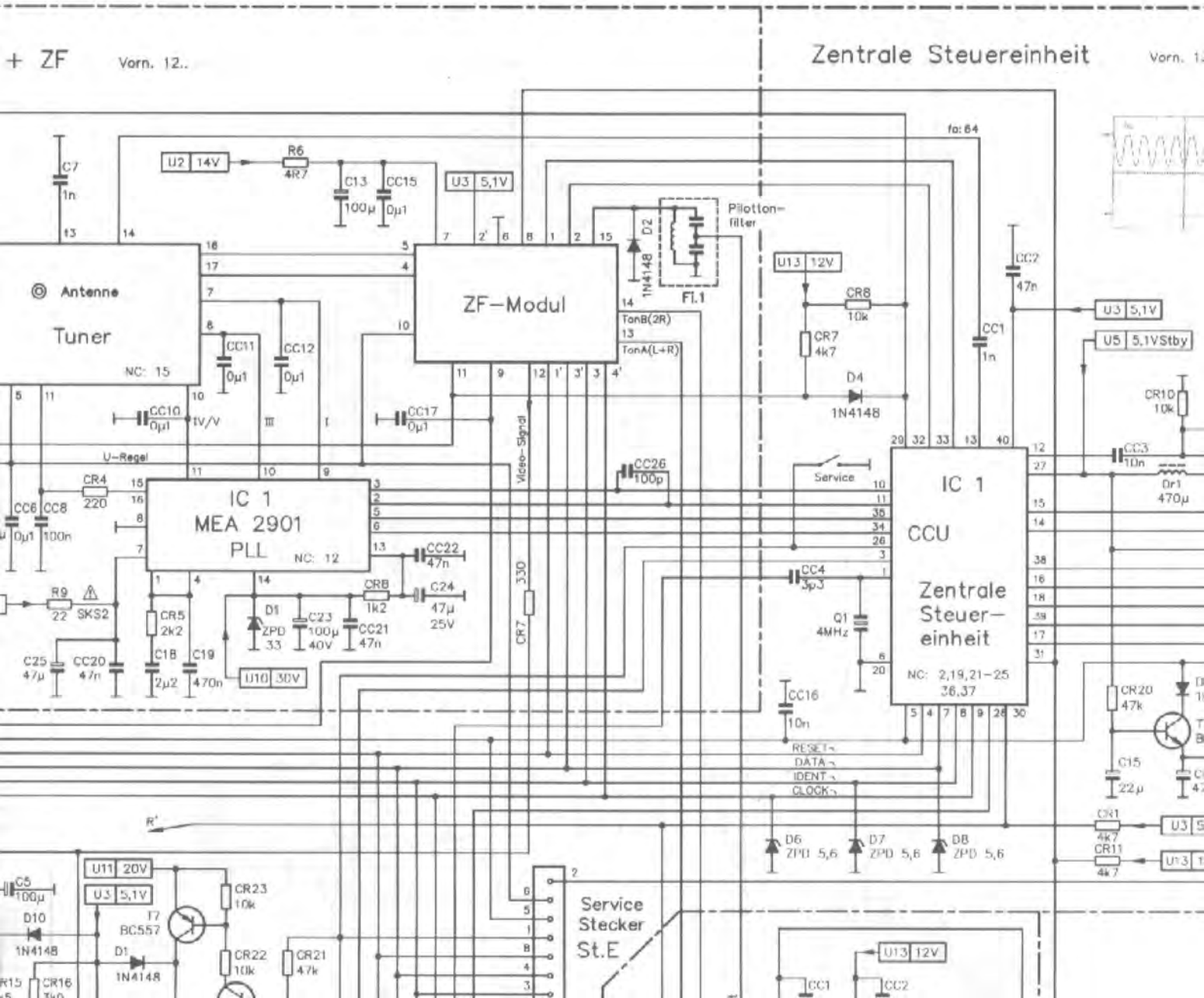
+ ZF
Vorn. 12..
Zentrale Steuereinheit
Antenne
Tuner
NC: 15
ZF-Modul
Pilotton-filter
Fl.1
IC 1
MEA 2901
PLL
NC: 12
U-Regel
Video-Signal
IC 1
CCU
Zentrale Steuer-einheit
NC: 2,19,21-25 36,37
Service
RESET
DATA
IDENT
CLOCK
Service Stecker St.E
U2 14V
U3 5,1V
U5 5,1VStby
U13 12V
U10 30V
U11 20V
fo: 64

Die Positionsnummern auf der Leiterplatte und dem Schaltbild sind mit der entsprechenden Vornummer zu ergänzen.

The position numbers on the P.C.B. and on the circuit diagram have to be completed with the corresponding key numbers.

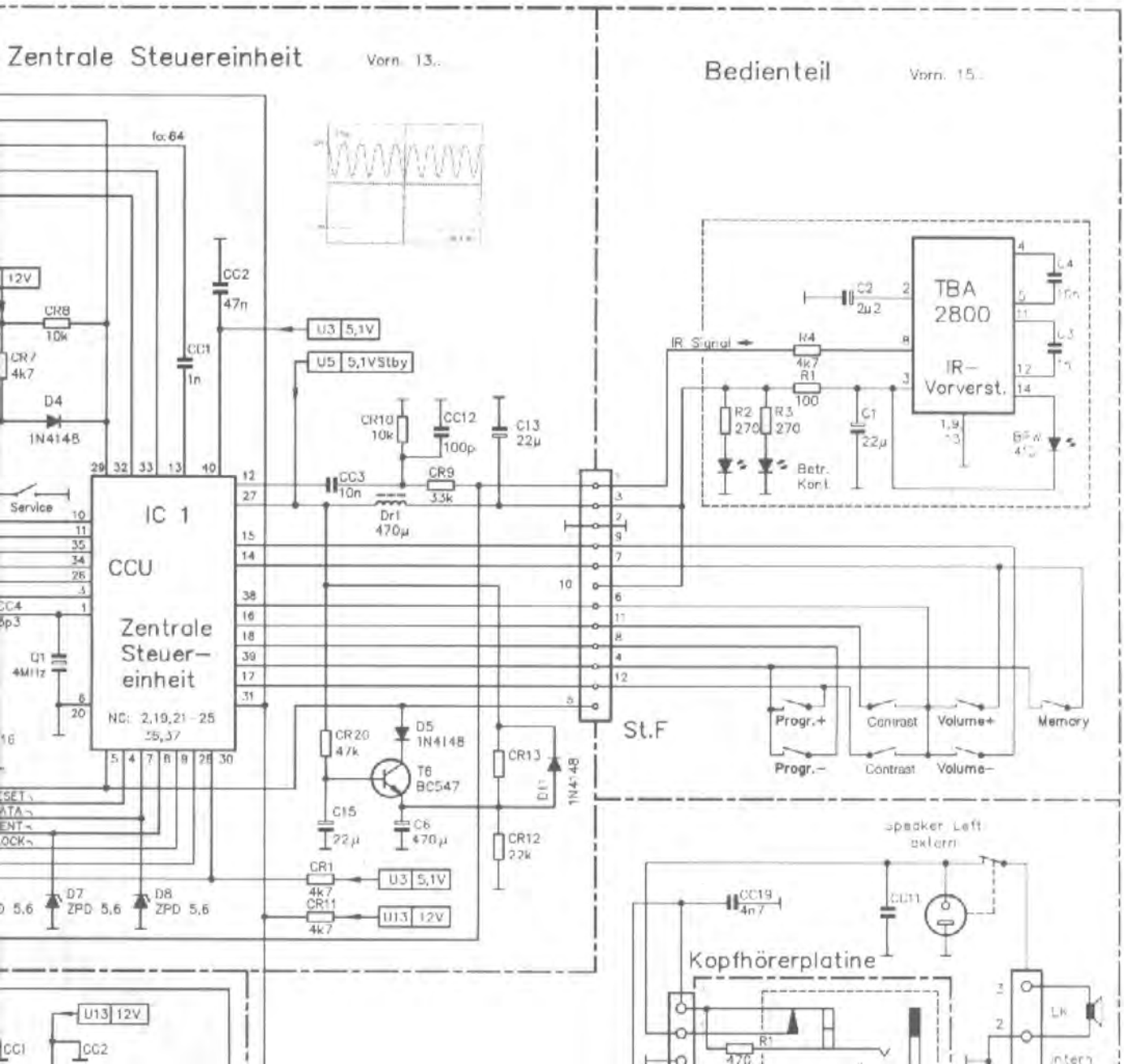

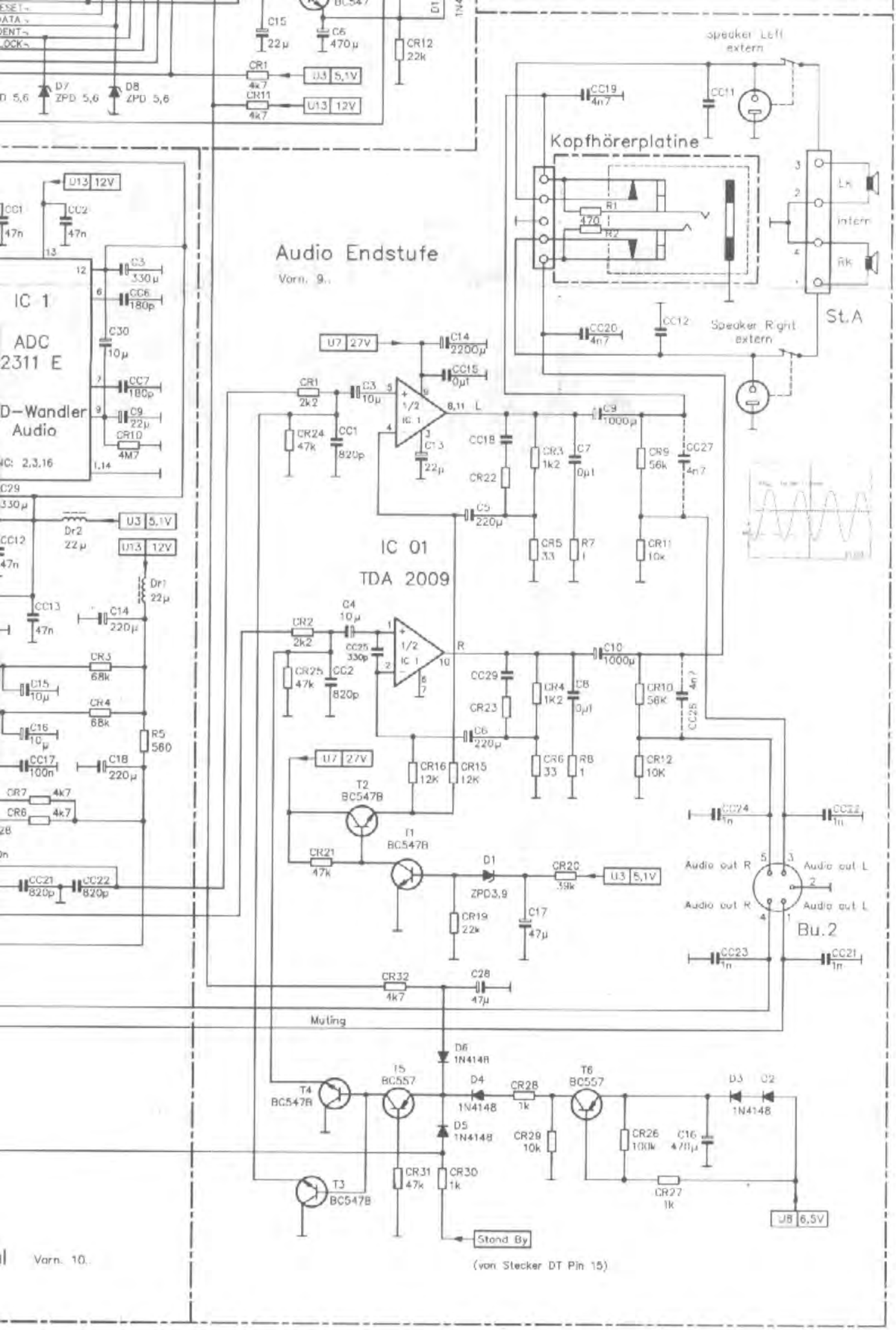
Audio Endstufe
Vorn. 9.
Kopfhörerplatine
Speaker Left extern
Speaker Right extern
St.A
LK
intern
RK
IC 1
ADC
2311 E
D-Wandler
Audio
IC 01
TDA 2009
Bu.2
Audio out R
Audio out L
Muting
Stand By
(von Stecker DT Pin 15)
Vorn. 10.

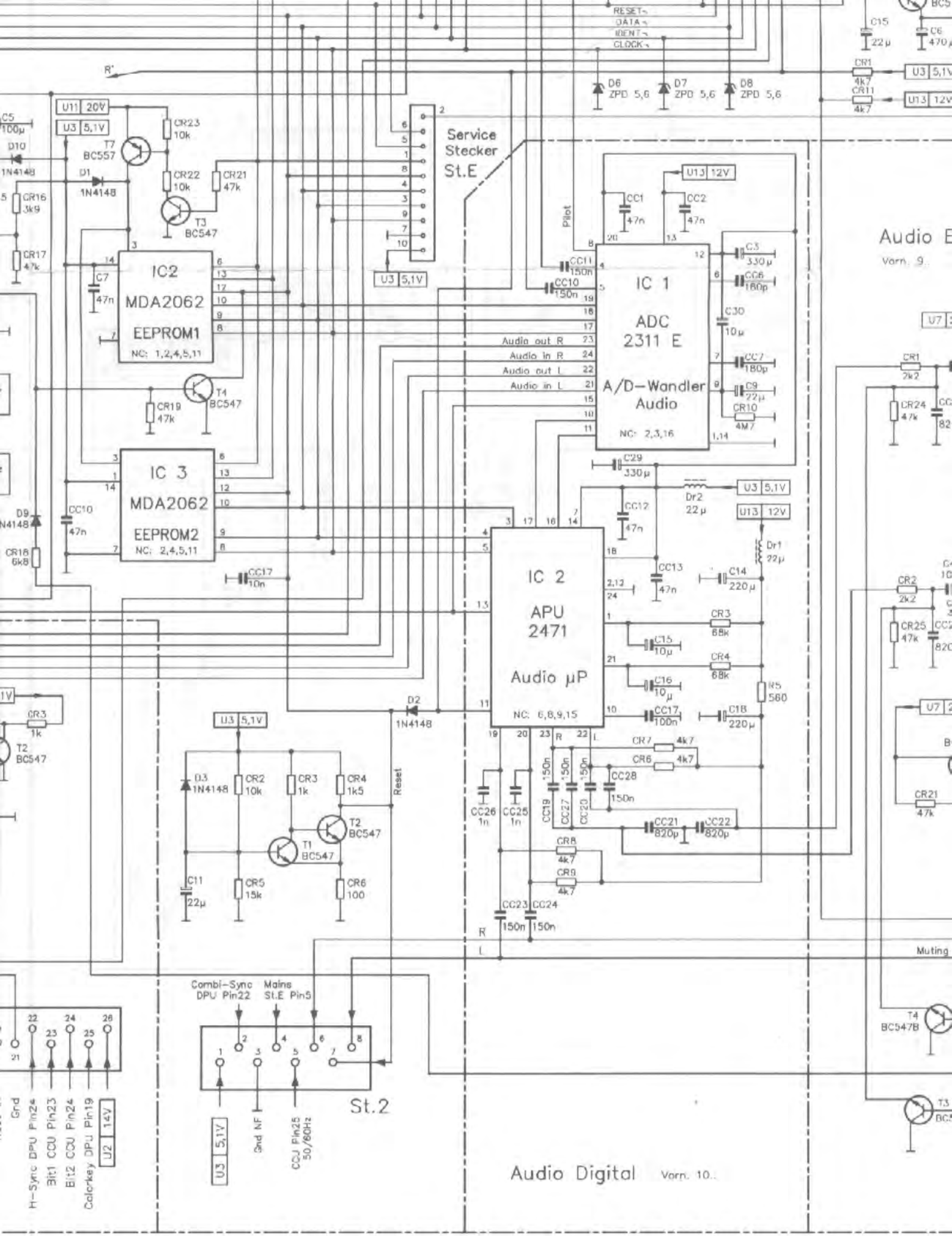
RESET
DATA
IDENT
CLOCK
D6 ZPD 5,6
D7 ZPD 5,6
D8 ZPD 5,6
Service Stecker St.E
IC2 MDA2062 EEPROM1 NC: 1,2,4,5,11
IC 3 MDA2062 EEPROM2 NC: 2,4,5,11
IC 1 ADC 2311 E A/D-Wandler Audio NC: 2,3,16
IC 2 APU 2471 Audio µP NC: 6,8,9,15
Audio out R
Audio in R
Audio out L
Audio in L
Pilot
Reset
Muting
Combi-Sync DPU Pin22
Mains St.E Pin5
St.2
Gnd NF
CCU Pin25 50/60Hz
Gnd
H-Sync DPU Pin24
Bit1 CCU Pin23
Bit2 CCU Pin24
Colorkey DPU Pin19
Audio Digital Vorn. 10.
Audio E
Vorn. 9.

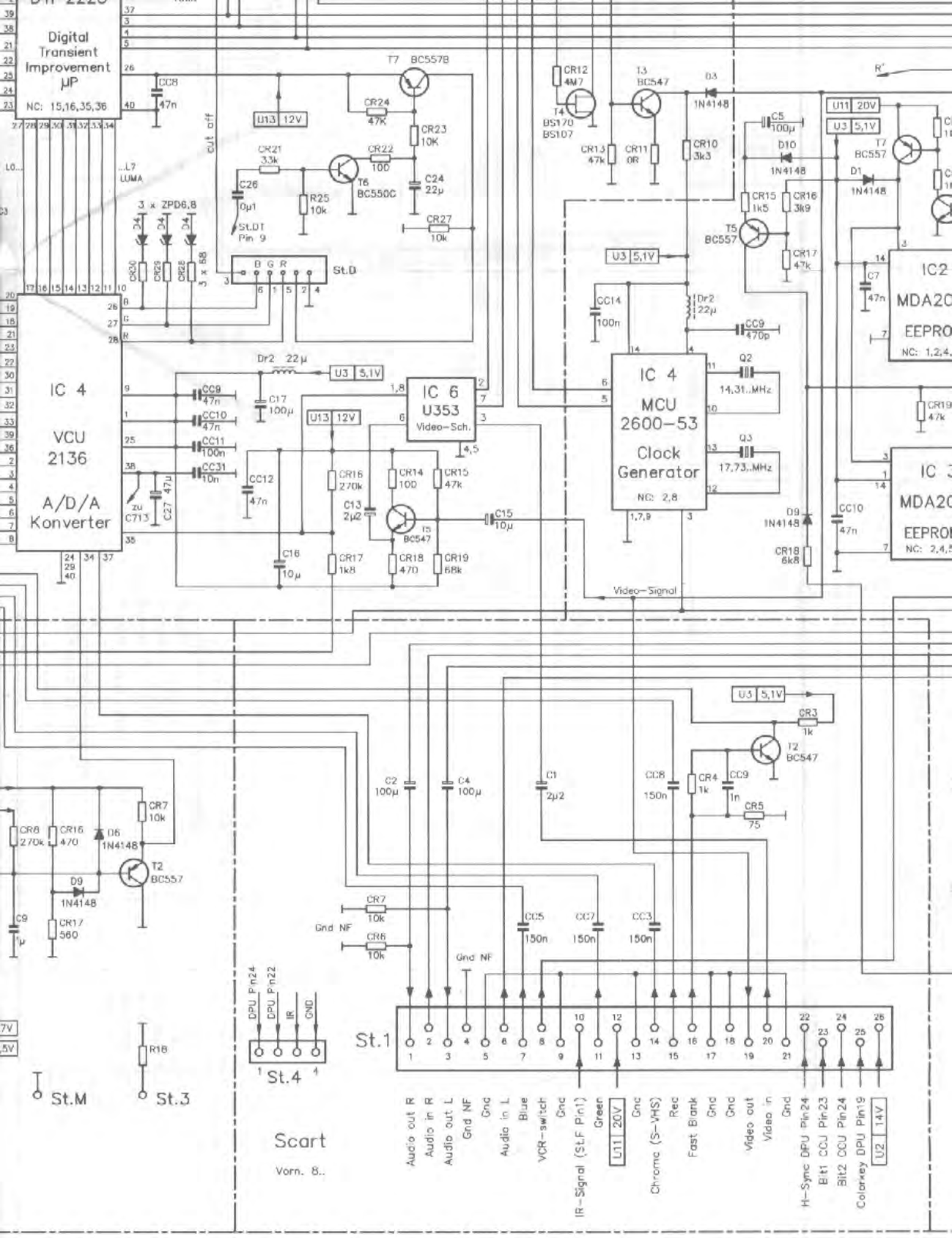
Digital Transient Improvement µP
NC: 15,16,35,36
IC 4
VCU 2136
A/D/A Konverter
IC 6
U353
Video-Sch.
IC 4
MCU 2600-53
Clock Generator
NC: 2,8
14,31..MHz
17,73..MHz
IC2
MDA20
EEPRO
IC 3
MDA20
EEPRO
Video-Signal
St.D
St.1
St.4
St.M
St.3
Scart
Vorn. 8..
Audio out R
Audio in R
Audio out L
Gnd NF
Gnd
Audio in L
Blue
VCR-switch
IR-Signal (St.F Pin1)
Green
Chroma (S-VHS)
Rec
Fast Blank
Video out
Video in
H-Sync DPU Pin24
Bit1 CCU Pin23
Bit2 CCU Pin24
Colorkey DPU Pin19

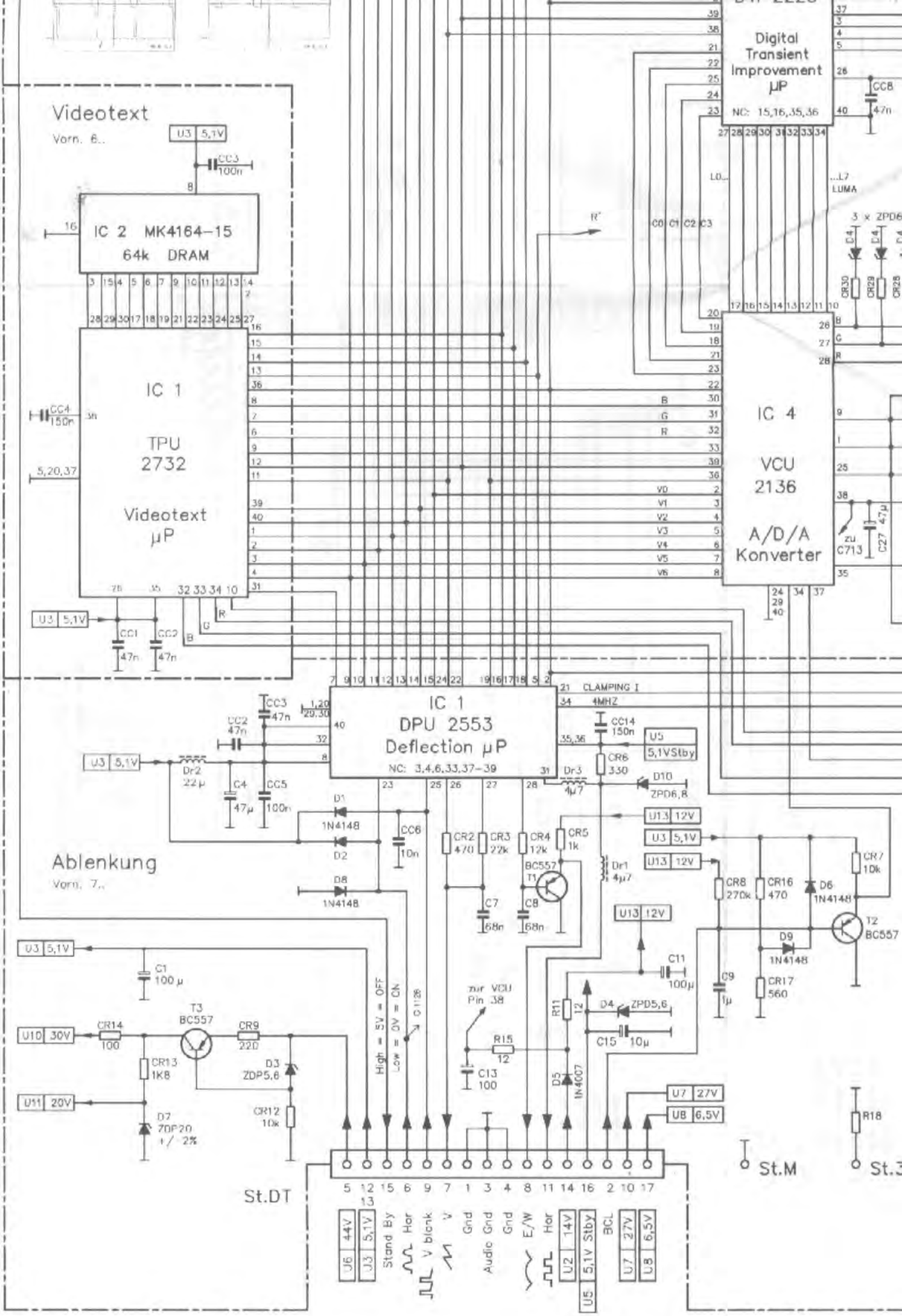
Videotext
Vorn. 6..
IC 2 MK4164-15
64k DRAM
IC 1
TPU
2732
Videotext
µP
Digital
Transient
Improvement
µP
NC: 15,16,35,36
IC 4
VCU
2136
A/D/A
Konverter
IC 1
DPU 2553
Deflection µP
NC: 3,4,6,33,37-39
CLAMPING I
4MHZ
Ablenkung
Vorn. 7..
St.DT
St.M
St.3
Stand By
Hor
V blank
V
Gnd
Audio Gnd
Gnd
E/W
Hor
BCL

Die Positionsnummern auf der Leiterplatte und dem Schaltbild sind mit der entsprechenden Vornummer zu ergänzen.

The position numbers on the P.C.B. and on the circuit diagram have to be completed with the corresponding key numbers.

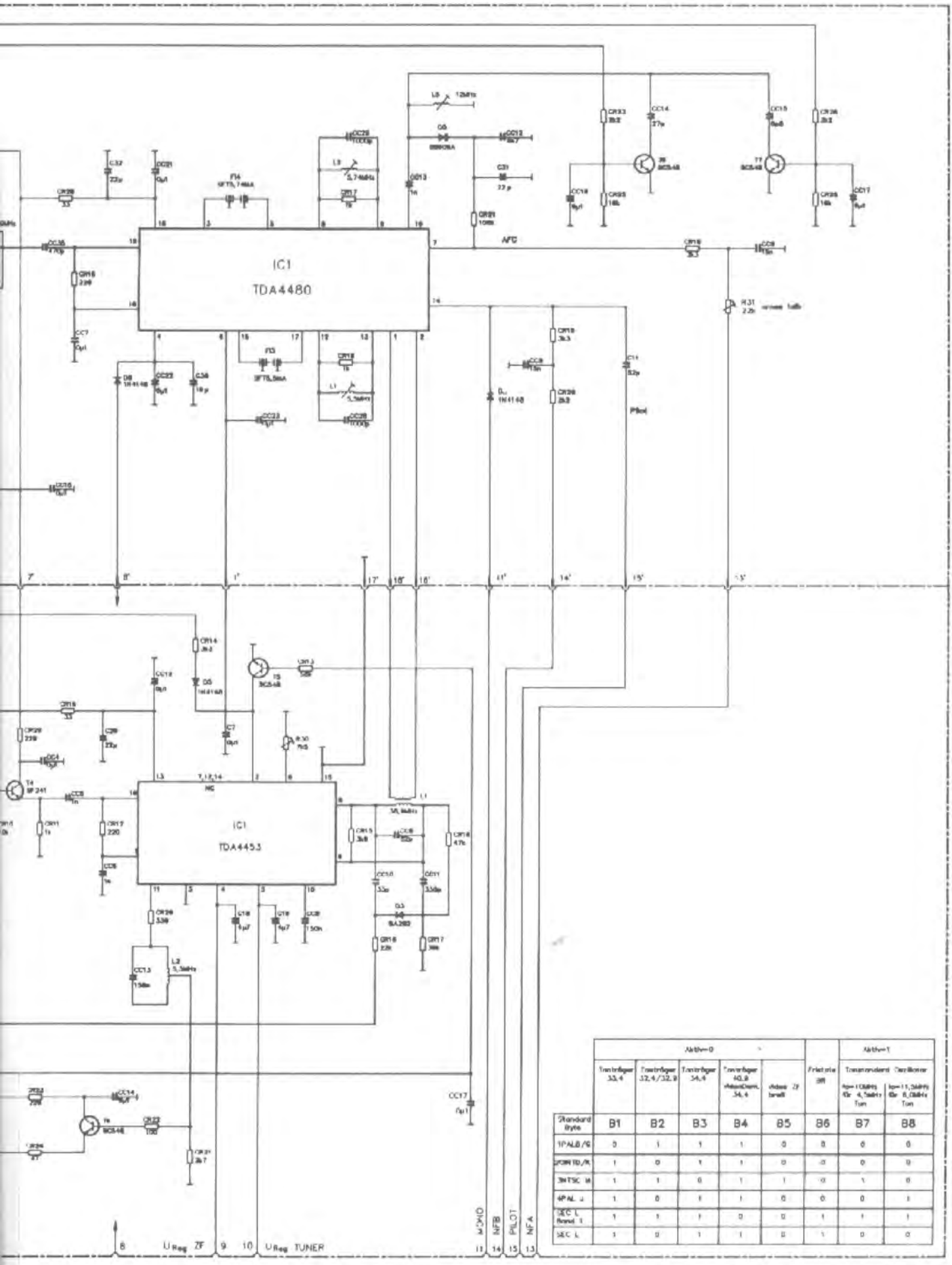

	Aktiv=0						Aktiv=1	
	Tonträger 33,4	Tonträger 32,4/32,9	Tonträger 34,4	Tonträger 40,9 Video/Chrom. 34,4	Video ZF breit	Frisstrie BR	Transmondend Oszillator fq=10MHz für 4,5MHz Ton	fq=11,5MHz für 6,0MHz Ton
Standard Byte	B1	B2	B3	B4	B5	B6	B7	B8
1PAL B/G	0	1	1	1	0	0	0	0
2PAL D/K	1	0	1	1	0	0	0	0
3NTSC M	1	1	0	1	1	0	1	0
4PAL I	1	0	1	1	0	0	0	1
SEC L Bonus 1	1	1	1	0	0	1	1	1
SEC L	1	0	1	1	0	1	0	0

Schaltbild ZF-Platine Multinorm
Circuit diagram IF multi-standard

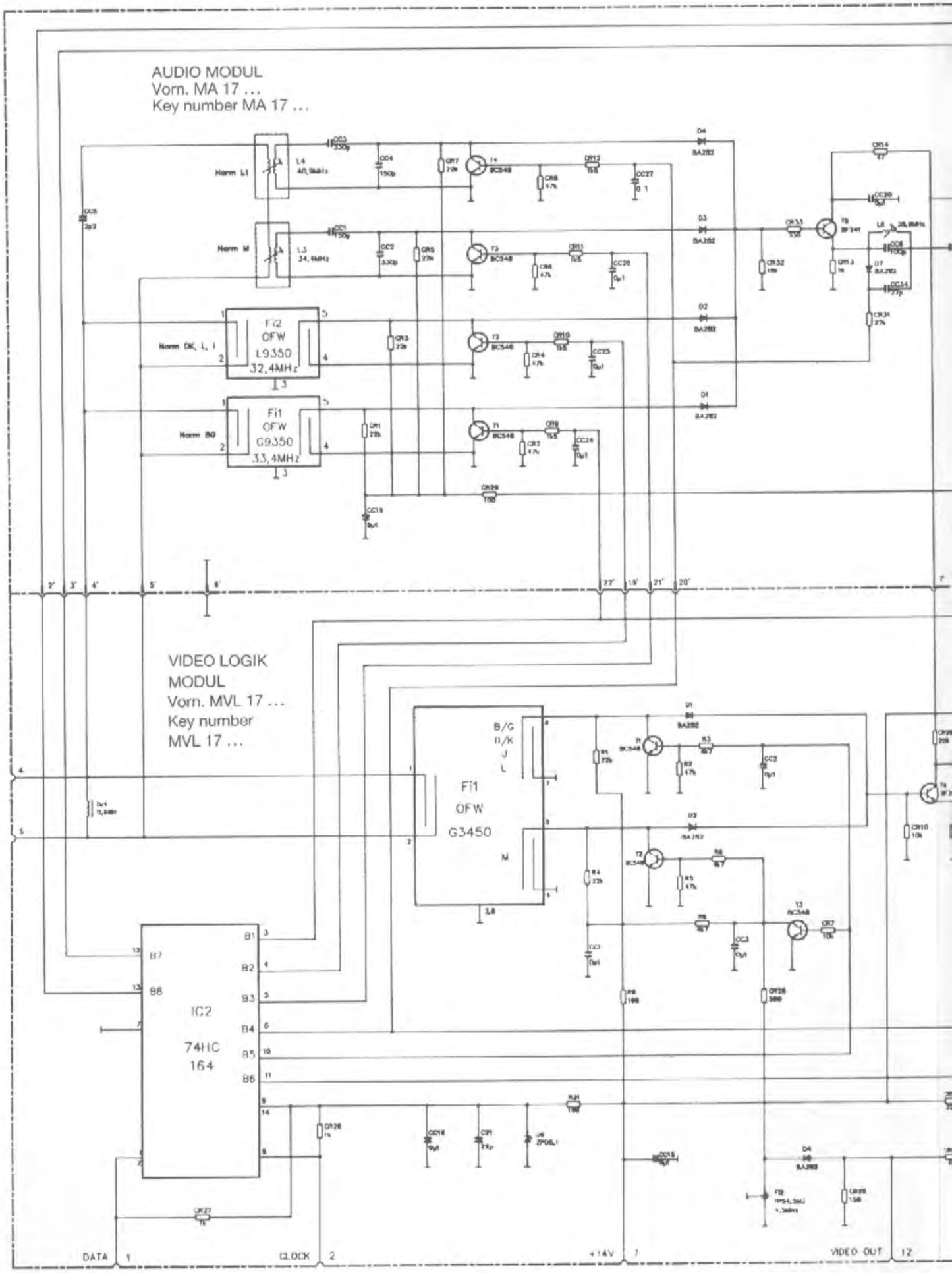

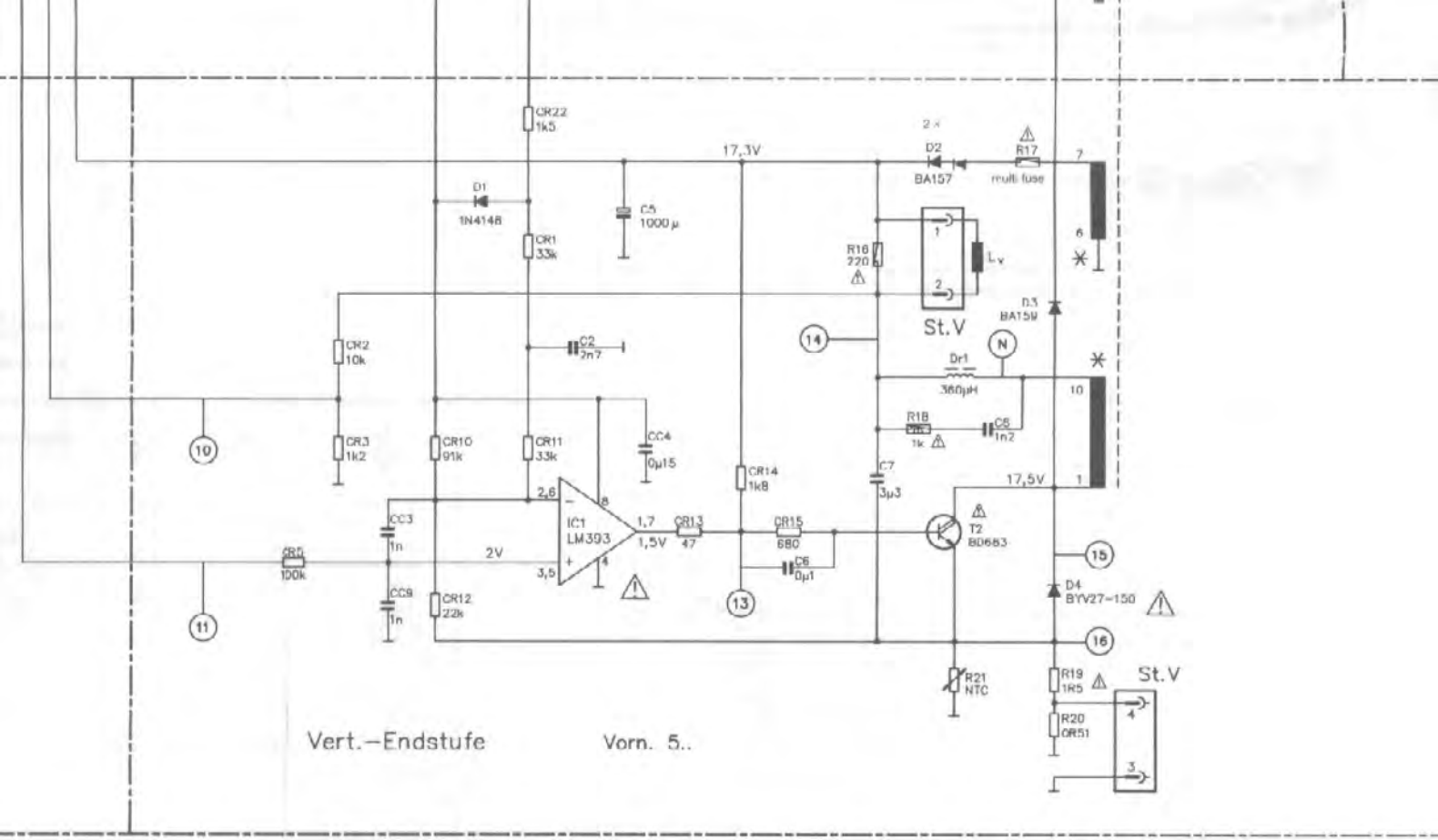

Änderunge
Modificatio

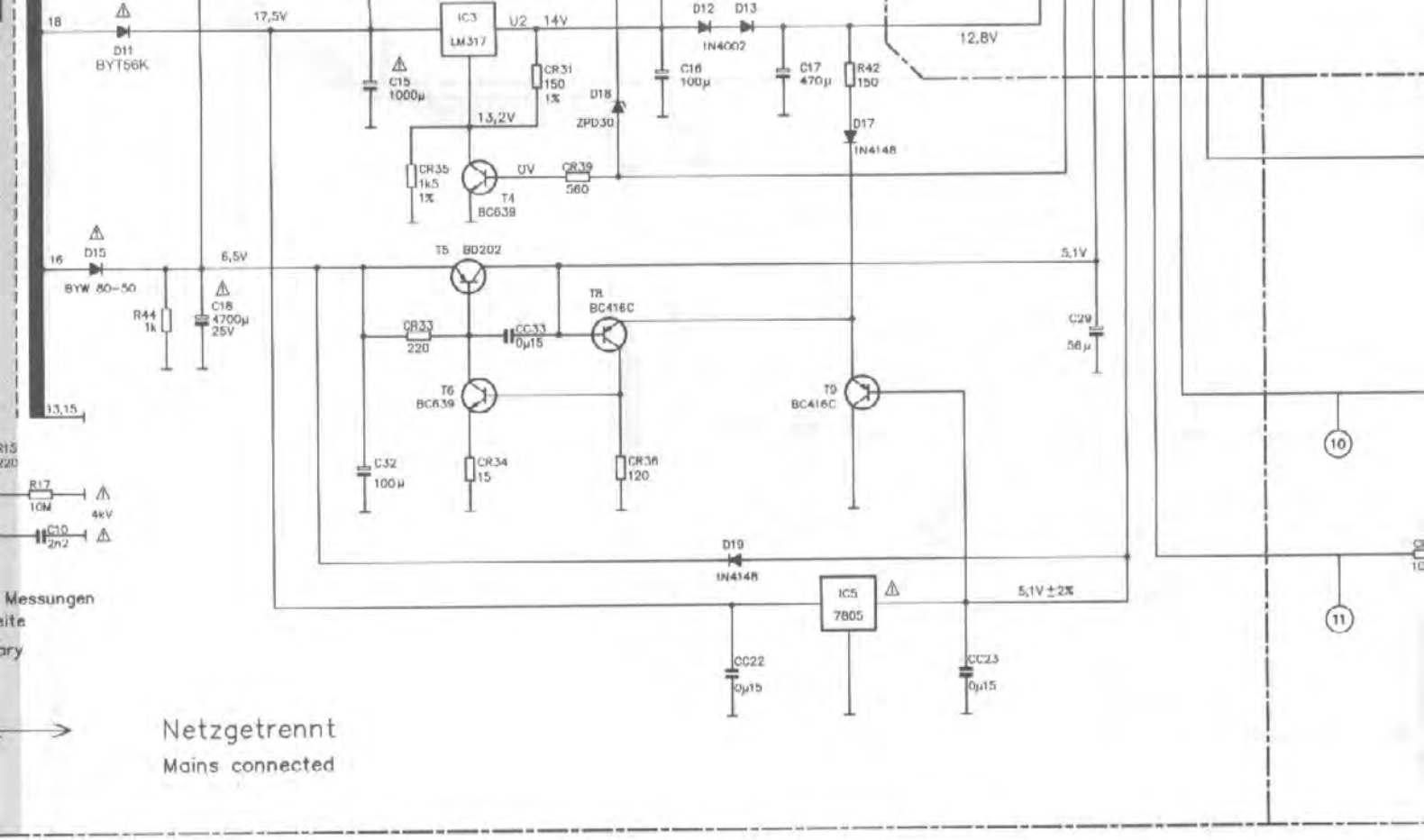

70) defekt ⇒ R 216 (0,24 Ω), CR 213 (820 Ω) und IC 201 (TEA 2164) tauschen!
defect ⇒ change R 216 (0,24 Ω), CR 213 (820 Ω), IC 201 (TEA 2164)!

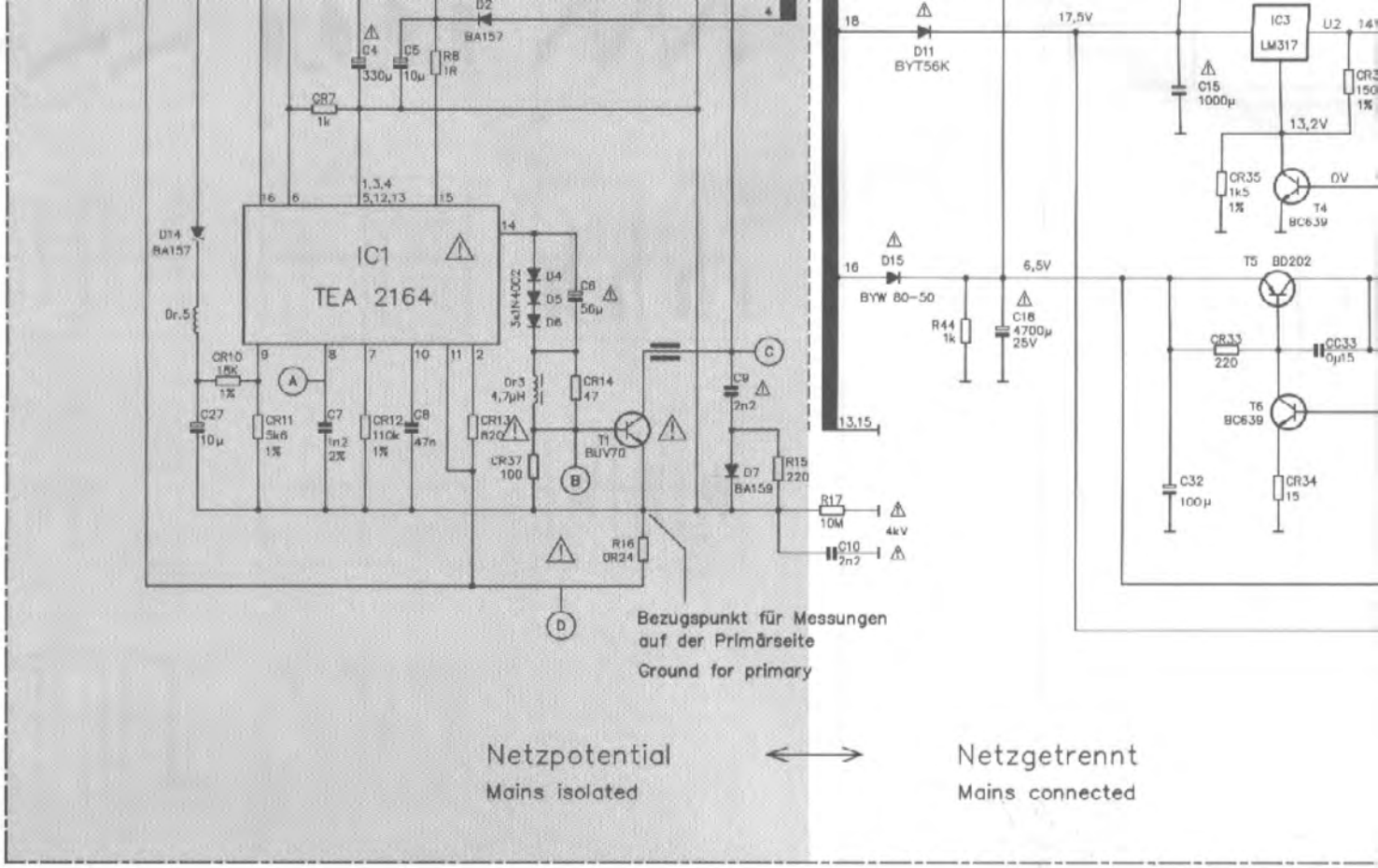

Wenn T 201 (BUV 70) defekt ⇒ R 216 (0,24 Ω), CR 213 (820 Ω) und IC 201 (TE
If T 201 (BUV 70) defect ⇒ change R 216 (0,24 Ω), CR 213 (820 Ω), IC 201 (TE

IC 201 TEA 2164		
Pin	ON	Stby.
9	2,2 V	2,8 V
10	2,5 V	4,5 V
14	0,5 V	1,2 V
15	10,7 V	8,2 V
16	11,3 V	12 V

Bei Servicearbeiten C 202 entladen!
For service discharge C 202!

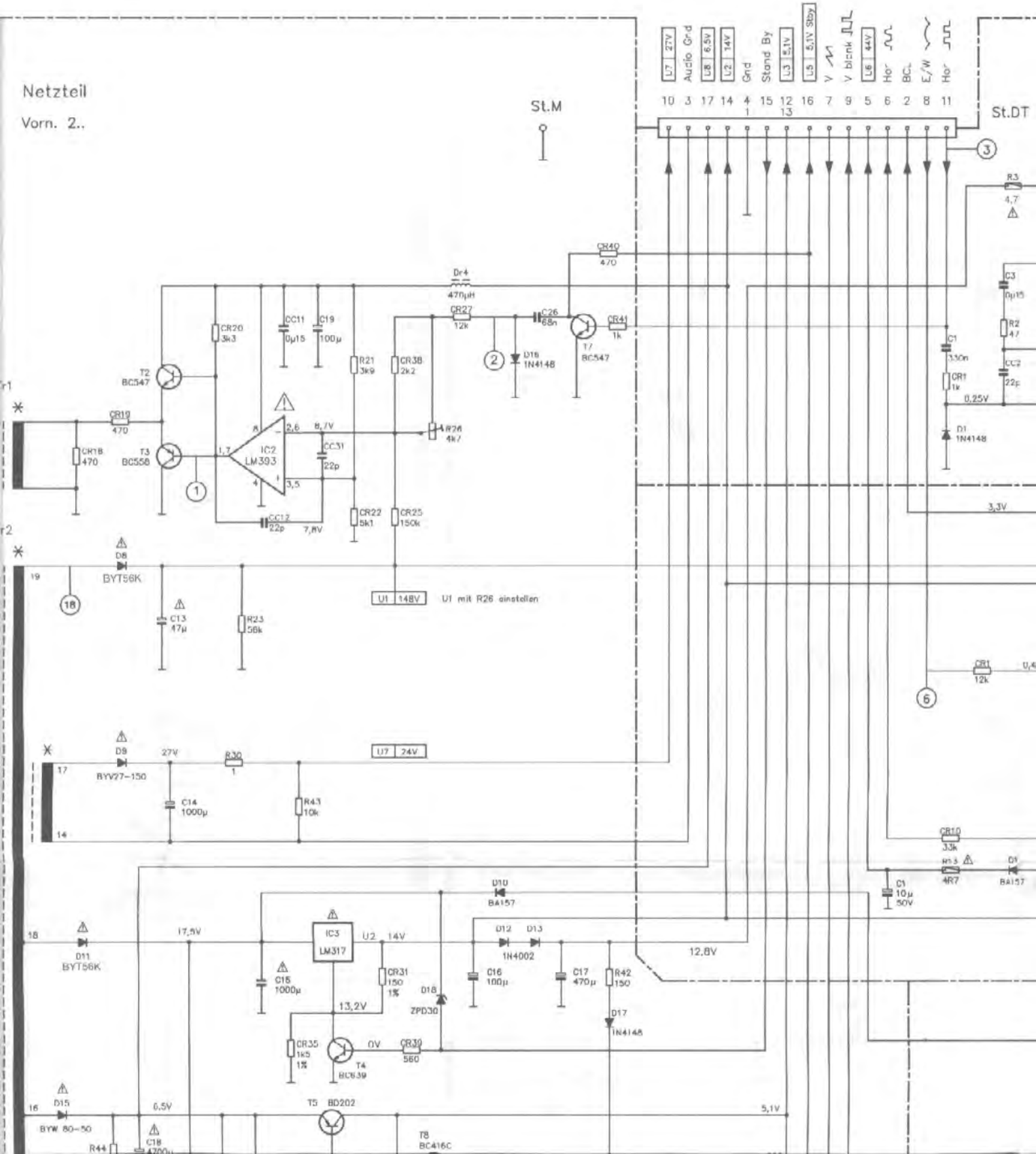

Die Positionsnummern auf der Leiterplatte und dem Schaltbild sind mit der entsprechenden Vornummer zu ergänzen.
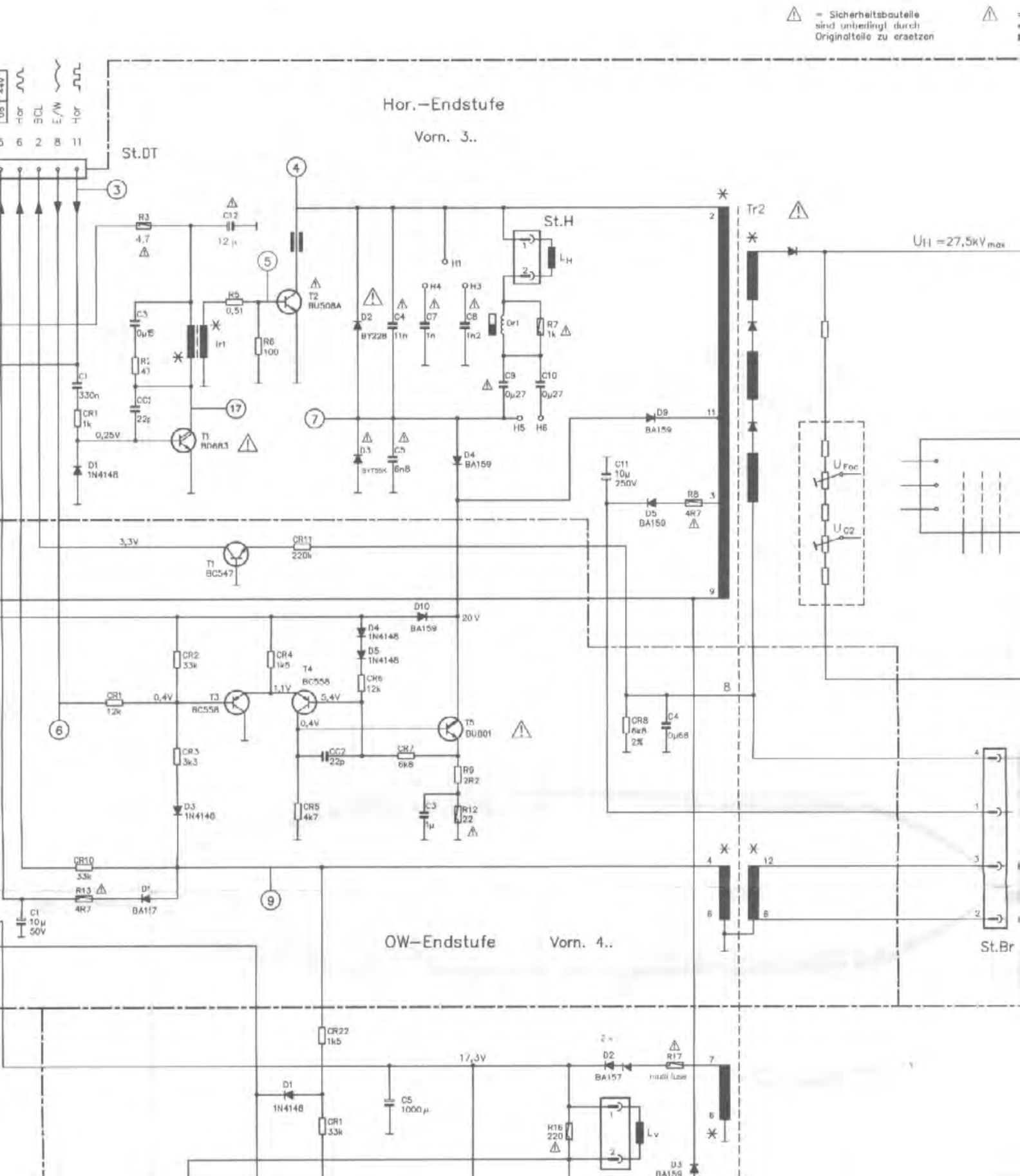
The position numbers on the P.C.B. and on the circuit diagram have to be completed with the corresponding key numbers.