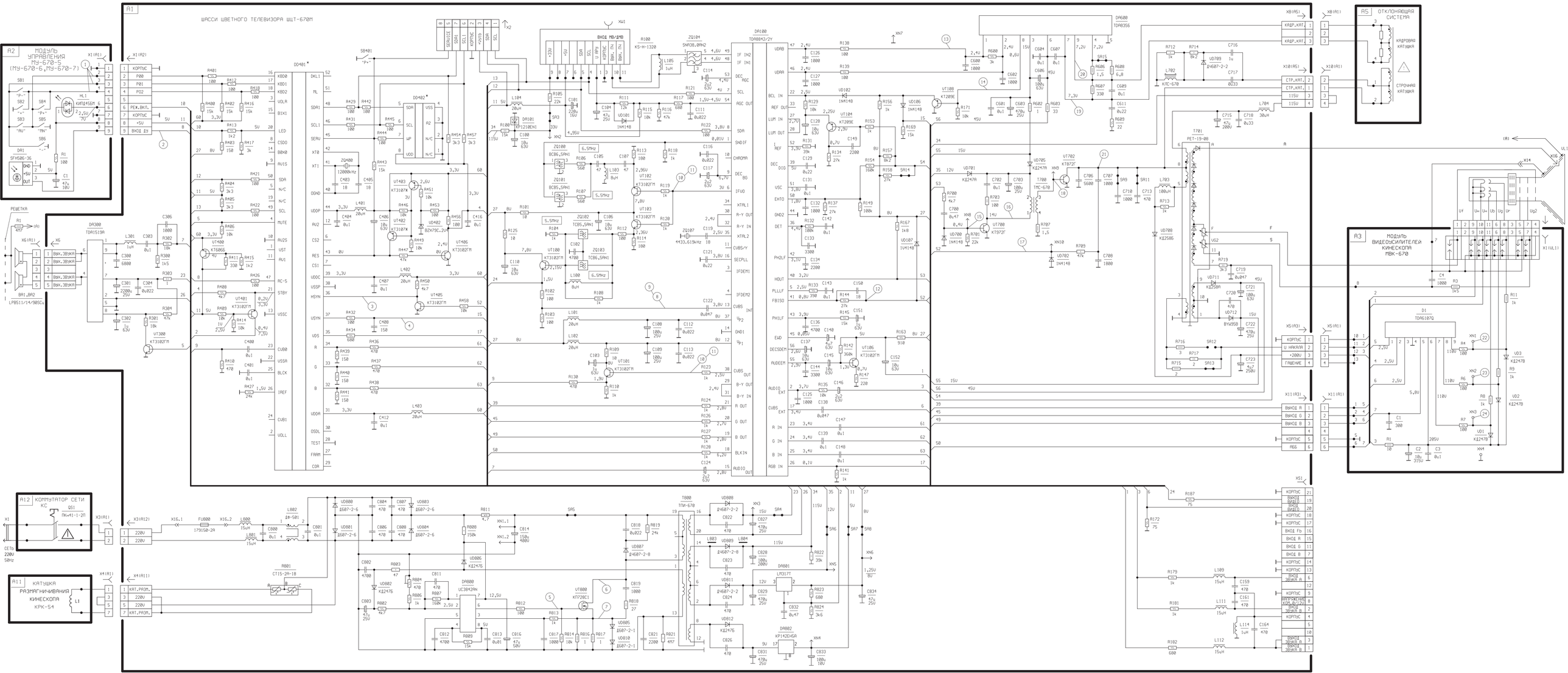ПРИНЦИПИАЛЬНАЯ СХЕМА ТЕЛЕВИЗОРА ЦВЕТНОГО ИЗОБРАЖЕНИЯ МОДЕЛИ 54CTV-670