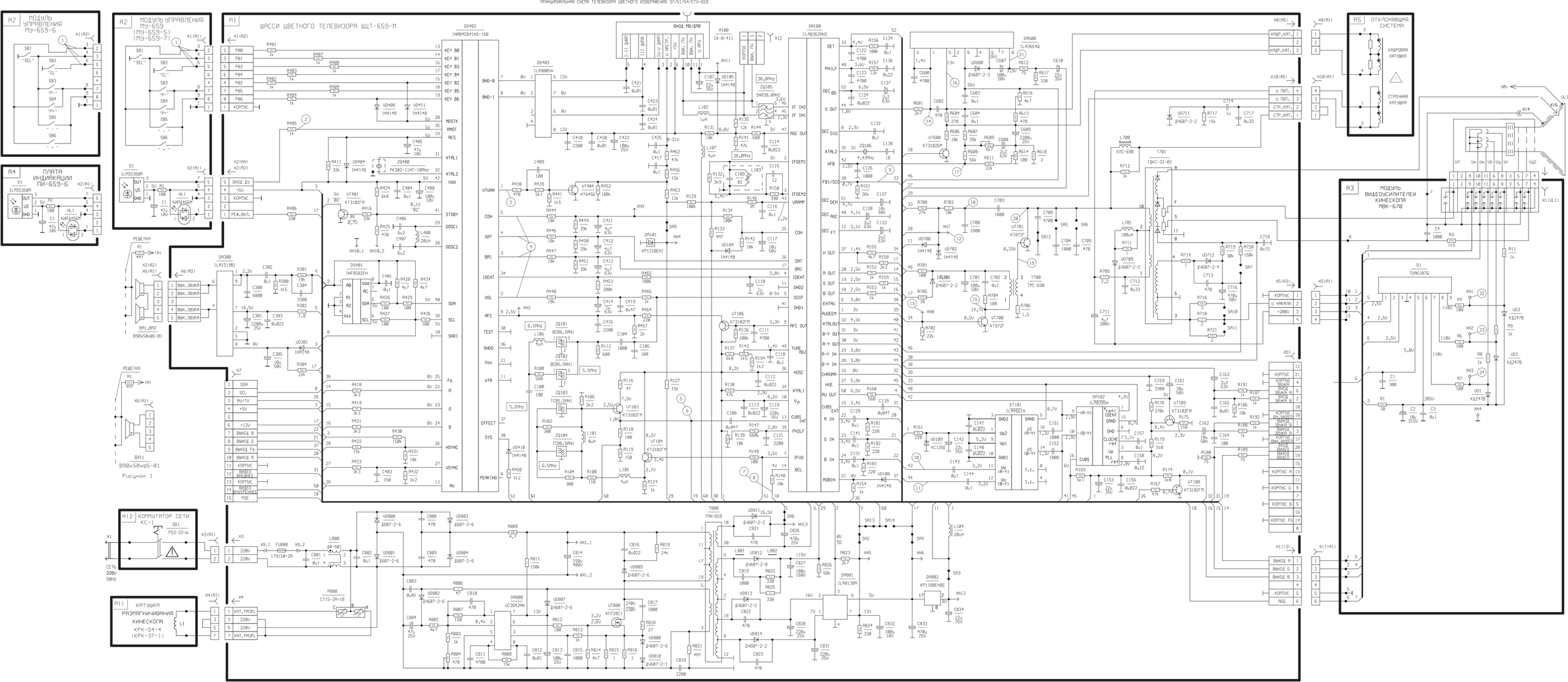
A2 МОДУЛЬ УПРАВЛЕНИЯ МУ-659-6
A2 МОДУЛЬ УПРАВЛЕНИЯ МУ-659 (МУ-659-5) (МУ-659-7)
A1 ШАССИ ЦВЕТНОГО ТЕЛЕВИЗОРА ШЦТ-659-М
A4 ПЛАТА ИНДИКАЦИИ ПИ-659-6
A5 ОТКЛОНЯЮЩАЯ СИСТЕМА
КАДРОВАЯ КАТУШКА
СТРОЧНАЯ КАТУШКА
A3 МОДУЛЬ ВИДЕОУСИЛИТЕЛЕЙ КИНЕСКОПА МВК-670
A12 КОММУТАТОР СЕТИ КС-1
СЕТЬ 220V 50Hz
A11 КАТУШКА РАЗМАГНИЧИВАНИЯ КИНЕСКОПА КРК-54-4 (КРК-37-1)
РЕШЕТКА
Рисунок 1