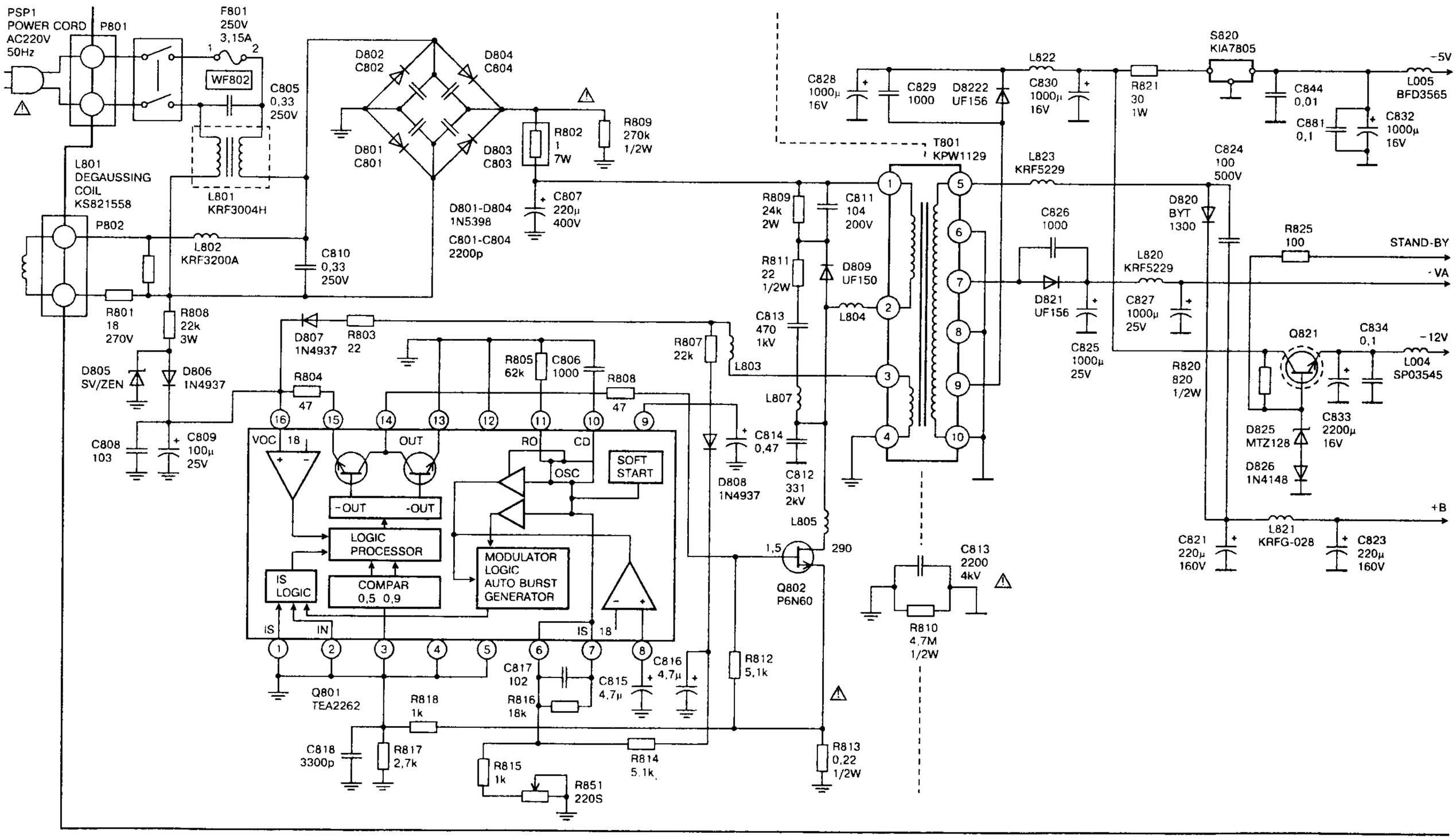

www.tvservice.org - Free schematic diagrams

Электрическая принципиальная схема источника ELEKTA CTR-20T